Mazel M.H. Mazurkiewicz sp. j.
65-209 Zielona Góra, ul. Piaskowa 2a
NIP: 929-009-44-21
Regon: 006109761

Adres do korespondencji:
67-100 Nowa Sól, ul. Inżynierska 3
Tel.: 068 457 0100, 068 457 0110
Faks: 068 457 0101, 068 457 0111

www.mazel.pl biuro@mazel.pl

Nowa Sól, 23.01.2011r.

TOM nr 1 / TECZKA nr 1

PROJEKT BUDOWLANY

Obiekt:	PRZEBUDOWA INSTALACJI ELEKTRYCZNEJ BUDYNKU ODDZIAŁU NARODOWEGO FUNDUSZU ZDROWIA PRZY UL. PODGÓRNEJ 9B W ZIELONEJ GÓRZE
Adres:	ul. Podgórna 9B 65-057 Zielona Góra
Inwestor:	Lubuski Oddział Wojewódzki Narodowego Funduszu Zdrowia ul. Podgórna 9b 65-057 Zielona Góra NIP 107-000-10-57

AUTORZY:	BRANŻA:	NR UPRAWNIEŃ:	DATA:	PODPIS
Projektant: **mgr inż. Marek Kopeć**	**elektryczna**	LBS/0008/ POOE/06	**01.2012**	
Sprawdzający: **mgr inż. Rober Szymański**	**elektryczna**	52/94/ZG	**01.2012**	
Asystent Projektanta: **mgr inż. Maciej Bielniak**	**elektryczna**	-	**01.2012**	

EGZEMPLARZ:

NR 1	NR 2	NR 3	NR 4	NR 5	NR 6	ARCHIWALNY

SPIS ZAWARTOŚCI OPRACOWANIA

SPIS ZAWARTOŚCI OPRACOWANIA 2
SPIS RYSUNKÓW 3
OŚWIADCZENIE PROJEKTANTA I SPRAWDZAJĄCEGO 4
KOPIA UPRAWNIEŃ I PRZYNALEŻNOŚCI DO LUBUSKIEJ IZBY INŻYNIERÓW BUDOWNICTWA 5
OPIS TECHNICZNY 9
1. PRZEDMIOT OPRACOWANIA 9
2. PODSTAWA OPRACOWANIA 9
3. ZAKRES OPRACOWANIA 9
4. CHARAKTERYSTYKA ELEKTRENERGETYCZNA 10
5. ZASILANIE OBIEKTU - STAN ISTNIEJĄCY 10
6. WEWNĘTRZNE LINIE ZASILAJĄCE WLZ - STAN ISTNIEJĄCY 11
7. OCHRONA PRZECIWPRZEPIĘCIOWA 11
8. SAMOCZYNNE ZAŁĄCZENIE REZERWY (SZR) 11
9. ROZDZIELNICA RG. 12
10. ROZDZIELNICE PIĘTROWE TP I KOMPUTEROWE TK. 12
11. WENTYLACJA POMIESZCZENIA ROZDZIELNICY GŁÓWNEJ 13
12. OCHRONA PRZECIWPORAŻENIOWA 13
13. OCHRONA PRZECIWPOŻAROWA 14
14. INFORMACJA BIOZ. 14
15. UWAGI KOŃCOWE 15

Mazel M.H. Mazurkiewicz sp. j.
65-209 Zielona Góra, ul. Piaskowa 2a
NIP: 929-009-44-21
Regon: 006109761

Adres do korespondencji:
67-100 Nowa Sól, ul. Inżynierska 3
Tel.: 068 457 0100, 068 457 0110
Faks: 068 457 0101, 068 457 0111

www.mazel.pl biuro@mazel.pl

SPIS RYSUNKÓW

Nr rys.	Nazwa rysunku	Skala
PB-E-NF-01	RZUT PRZYZIEMIA	1:100
PB-E-NF-02	RZUT PARTERU	1:100
PB-E-NF-03	RZUT I PIĘTRA	1:100
PB-E-NF-04	RZUT II PIĘTRA	1:100
PB-E-NF-05	RZUT III PIĘTRA	1:100
PB-E-NF-06	RZUT IV PIĘTRA	1:100
PB-E-NF-07	SCHEMAT ZASILANIA BUDYNKU	----
PB-E-NF-08	SCHEMAT ROZDZIELNICY PIĘTROWEJ TP-P.1	----
PB-E-NF-09	SCHEMAT ROZDZIELNICY PIĘTROWEJ TP-P.2	----
PB-E-NF-10	SCHEMAT ROZDZIELNICY KOMPUTEROWEJ TK-P	----
PB-E-NF-11	SCHEMAT ROZDZIELNICY PIĘTROWEJ TP-0.1	----
PB-E-NF-12	SCHEMAT ROZDZIELNICY PIĘTROWEJ TP-0.2	----
PB-E-NF-13	SCHEMAT ROZDZIELNICY KOMPUTEROWEJ TK-0	----
PB-E-NF-14	SCHEMAT ROZDZIELNICY PIĘTROWEJ TP-1.1	----
PB-E-NF-15	SCHEMAT ROZDZIELNICY PIĘTROWEJ TP-1.2	----
PB-E-NF-16	SCHEMAT ROZDZIELNICY KOMPUTEROWEJ TK-1	----
PB-E-NF-17	SCHEMAT ROZDZIELNICY PIĘTROWEJ TP-2.1	----
PB-E-NF-18	SCHEMAT ROZDZIELNICY PIĘTROWEJ TP-2.2	----
PB-E-NF-19	SCHEMAT ROZDZIELNICY KOMPUTEROWEJ TK-2	----
PB-E-NF-20	SCHEMAT ROZDZIELNICY PIĘTROWEJ TP-3.1	----
PB-E-NF-21	SCHEMAT ROZDZIELNICY PIĘTROWEJ TP-3.2	----
PB-E-NF-22	SCHEMAT ROZDZIELNICY KOMPUTEROWEJ TK-3	----
PB-E-NF-23	SCHEMAT ROZDZIELNICY PIĘTROWEJ TP-4.1	----
PB-E-NF-24	SCHEMAT ROZDZIELNICY PIĘTROWEJ TP-4.2	----
PB-E-NF-25	SCHEMAT ROZDZIELNICY KOMPUTEROWEJ TK-4	----
PB-E-NF-26	OBWÓD STEROWNICZY SAMOCZYNNEGO ODCIĄŻENIA PODCZAS ZAŁĄCZENIA ZASILANIA REZERWOWEGO	----

Mazel M.H. Mazurkiewicz sp. j.
65-209 Zielona Góra, ul. Piaskowa 2a
NIP: 929-009-44-21
Regon: 006109761

Adres do korespondencji:
67-100 Nowa Sól, ul. Inżynierska 3
Tel.: 068 457 0100, 068 457 0110
Faks: 068 457 0101, 068 457 0111

www.mazel.pl biuro@mazel.pl

OŚWIADCZENIE

ZIELONA GÓRA, 23 STYCZNIA 2012

ZGODNIE Z ART.20 UST.4 USTAWY Z DN. 07.07.1994r. - PRAWO BUDOWLANE (Dz. U. z 2010r nr 243, poz. 1623 z późniejszymi zmianami) OŚWIADCZAMY:

Projekt budowlany:	PRZEBUDOWY INSTALACJI ELEKTRYCZNEJ BUDYNKU ODDZIAŁU NARODOWEGO FUNDUSZU ZDROWIA PRZY UL. PODGÓRNEJ 9B W ZIELONEJ GÓRZE
Lokalizacja:	ul. Podgórna 9B 65-057 Zielona Góra
Inwestor:	Lubuski Oddział Wojewódzki Narodowego Funduszu Zdrowia ul. Podgórna 9b 65-057 Zielona Góra NIP 107-000-10-57

ZOSTAŁ SPORZĄDZONY ZGODNIE Z OBOWIĄZUJĄCYMI PRZEPISAMI ORAZ ZASADAMI WIEDZY TECHNICZNEJ.

BRANŻA	PROJEKTANT	SPRAWDZAJĄCY
ELEKTRYCZNA	mgr inż. Marek Kopeć uprawnienia nr LBS/0008/POOE/06	mgr inż. Robert Szymański uprawnienia nr 52/94/Zg

LUBUSKA OKRĘGOWA IZBA INŻYNIERÓW BUDOWNICTWA

Gorzów Wlkp 05 czerwca 2006r.

Okręgowa Komisja Kwalifikacyjna
sygn. akt. KBS/OKK/0054-7131/08/06

DECYZJA

Na podstawie art. 24 ust. 1 pkt 2 ustawy z dnia 15 grudnia 2000r. o samorządach zawodowych architektów, inżynierów budownictwa oraz urbanistów *(Dz. U. z 2001 r. Nr 5 poz. 42 z późn. zm.)* i art. 12 ust. 3, art. 13 ust.1 pkt 1, art. 14, ust.1 pkt 5 ustawy z dnia 7 lipca 1994r. Prawo budowlane *(tekst jednolity: Dz. U. z 2003r. Nr 207 poz.2016.z późn. zm))* oraz § 12 pkt 1 rozporządzenia Ministra Infrastruktury z dnia 18 maja 2005r. w sprawie samodzielnych funkcji technicznych w budownictwie *(Dz. U. Nr 96 poz. 817).*

Okręgowa Komisja Kwalifikacyjna
n a d a j e
Panu **Markowi Tomaszowi KOPEĆ**
magistrowi inżynierowi –kierunek elektrotechnika
urodzonemu 25 lipca 1977r. w Zielonej Górze

UPRAWNIENIA BUDOWLANE
numer ewidencyjny LBS/0008/POOE/06

do projektowania bez ograniczeń
w specjalności instalacyjnej w zakresie sieci, instalacji i urządzeń elektrycznych i elektroenergetycznych

UZASADNIENIE

W związku z uwzględnieniem w całości żądania strony na podstawie art. 107 § 4 Kpa odstępuje się od uzasadnienia decyzji. Zakres uprawnień podany jest na odwrocie.

Pouczenie

Od niniejszej decyzji służy odwołanie do Krajowej Komisji Kwalifikacyjnej Polskiej Izby Inżynierów Budownictwa w Warszawie, za pośrednictwem Okręgowej Komisji Kwalifikacyjnej Lubuskiej Okręgowej Izby Inżynierów Budownictwa w terminie 14 dni od daty jej doręczenia

Skład orzekający Okręgowej Komisji Kwalifikacyjnej

LUBUSKA OKRĘGOWA IZBA INŻYNIERÓW BUDOWNICTWA

1. Marek Puchalski
2. Emilia Kucharczyk
3. Jerzy Mińczyk

Pieczęć okrągła

URZĄD WOJEWÓDZKI
w Zielonej Górze

Zielona Góra 1994-07-02

DECYZJA
nr 52/94/26

O ZATWIERDZENIU PRZYGOTOWANIA ZAWODOWEGO

do pełnienia samodzielnych funkcji technicznych w budownictwie

Na podstawie § 2.1 § 5.1 § 7 oraz § 13 ust.1 pkt.4 lit."d" rozporządzenia ministra Gospodarki Terenowej i Ochrony Środowiska z dnia 20 lutego 1975r w sprawie samodzielnych funkcji technicznych w budownictwie /Dz.U.Nr 8, poz.45 z późniejszą zmianą Dz.U.Nr 50 poz.291 z 1991r./

Pan Robert SZYMAŃSKI
magister inżynier elektryk

urodzony dnia 02 lutego 1965r. w Bolesławcu

posiada przygotowanie zawodowe do wykonywania samodzielnej funkcji projektanta i kierownika budowy

w specjalności : instalacyjno-inżynieryjnej w zakresie sieci i instalacji elektrycznych.

oraz upoważniony jest do:

1. sporządzania projektów instalacji i sieci elektrycznych obejmujących instalacje elektryczne, napowietrzne i kablowe linie energetyczne, stacje i urządzenia elektroenergetyczne.

2. do kierowania nadzorowania i kontrolowania budowy i robót, kierowania i kontrolowania wytwarzania konstrukcyjnych elementów instalacji i sieci elektrycznych oraz oceniania i badania stanu technicznego w zakresie instalacji i sieci elektrycznych.

Od decyzji niniejszej służy stronie prawo odwołania do Ministra Gospodarki Przestrzennej i Budownictwa w ciągu 14 dni od daty jej otrzymania za pośrednictwem Wojewody Zielonogórskiego.

URZĄD WOJEWÓDZKI W ZIELONEJ GÓRZE

Z up. WOJEWODY

LUBUSKA OKRĘGOWA IZBA INŻYNIERÓW BUDOWNICTWA

ul. Kazimierza Wielkiego nr 10. 66-400 Gorzów Wlkp.
tel. 95 720 15 38 fax 95 720 77 17 *e-mail: lbs@lbs.piib.org.pl*

Gorzów Wlkp., 13 października 2011 r.

ZAŚWIADCZENIE

Pan/Pani **Marek Kopeć**

miejsce zamieszkania: **os.Pomorskie 31;**
65-547 Zielona Góra

jest członkiem Lubuskiej Okręgowej Izby Inżynierów Budownictwa

o numerze ewidencyjnym: **LBS/IE/0171/06**

i posiada wymagane ubezpieczenie od odpowiedzialności cywilnej.

Niniejsze zaświadczenie jest ważne od **1 listopada 2011 r.** do **31 października 2012 r.**

LUBUSKA OKRĘGOWA IZBA INŻYNIERÓW BUDOWNICTWA

PRZEWODNICZĄCY
OKRĘGOWEJ RADY
Lubuskiej Okręgowej Izby Inżynierów Budownictwa

mgr inż. Józef Krzyżanowski

(pieczęć i podpis przewodniczącego LOIIB)

LUBUSKA OKRĘGOWA IZBA INŻYNIERÓW BUDOWNICTWA

ul. Kazimierza Wielkiego nr 10. 66-400 Gorzów Wlkp.
tel. 95 720 15 38 fax 95 720 77 17 ***e-mail: lbs@lbs.piib.org.pl***

Gorzów Wlkp., 29 grudnia 2011 r.

ZAŚWIADCZENIE

Pan/Pani **Robert Szymański**

miejsce zamieszkania: **ul.Turkusowa 26**
66-008 Radomia

jest członkiem Lubuskiej Okręgowej Izby Inżynierów Budownictwa

o numerze ewidencyjnym: **LBS/IE/1059/01**

i posiada wymagane ubezpieczenie od odpowiedzialności cywilnej.

Niniejsze zaświadczenie jest ważne od **1 stycznia 2012 r.** do **31 grudnia 2012 r.**

LUBUSKA OKRĘGOWA IZBA INŻYNIERÓW BUDOWNICTWA

PRZEWODNICZĄCY
OKRĘGOWEJ RADY
Lubuskiej Okręgowej Izby Inżynierów Budownictwa
mgr inż. Józef Krzyżanowski

(pieczęć i podpis przewodniczącego LOIIB)

OPIS TECHNICZNY

1. PRZEDMIOT OPRACOWANIA

Przedmiotem opracowania jest projekt budowlany branży elektrycznej przebudowy instalacji elektrycznej budynku Oddziału Narodowego Funduszu Zdrowia przy ul. Podgórnej 9b w Zielonej Górze.

2. PODSTAWA OPRACOWANIA

- umowa nr WAG 291-20/2011,
- ustalenia z inwestorem,
- *Inwentaryzacja Instalacji Elektrycznej* z dnia 6.12.2010r.,
- ekspertyza techniczna. *Wymagania dotyczące przeciwpożarowego wyłącznika prądu,*
- projekt wykonawczy w zakresie zapewnienia wymaganych dojść ewakuacyjnych,
- protokół z badań i pomiarów eksploatacyjnych urządzeń piorunochronnych z dnia 24.09.2010r. (WAG 240-3/2010),
- protokół z badania rezystancji izolacji przewodów elektrycznych z I połowy listopada 2011r (WAG 240-46/2011).
- Projekt modernizacji sieci zasilania z adaptacją pod agregat,
- warunki przyłączenia nr OD4/ZR2/619/20011 do sieci elektroenergetycznej ENEA Operator Sp. z o. o. z dnia 09.06.2011r.,
- inwentaryzacja własna,
- obowiązujące normy, warunki techniczne i przepisy.

3. ZAKRES OPRACOWANIA

W opracowaniu ujęto:

- wymianę rozdzielnicy głównej RG,
- wymianę i zabudowę rozdzielnic piętrowych TP na każdej kondygnacji,
- wymianę i zabudowę rozdzielnic komputerowych TK na każdej kondygnacji,
- wykonanie wentylacji w pomieszczeniu rozdzielnicy głównej (pomieszczenie w przyziemiu),
- wymianę istniejącego układu Samoczynnego Załączania Rezerwy (SZR),

- możliwość wydzielenia osobnych obwodów zasilania (dowolnej z rozdzielnic RP i/lub TK) wskazanych przez Inwestora w celu podłączenia ich do zasilania rezerwowego, a w przyszłości do agregatu prądotwórczego,

4. CHARAKTERYSTYKA ELEKTRENERGETYCZNA

Napięcie zasilania - U_N = ~0,4kV, 50Hz;

Moc przyłączeniowa (zasilanie podstawowe) - P_P= 85kW (obecnie), 100kW (docelowo);

Moc przyłączeniowa (zasilanie rezerwowe) - P_P= 40kW;

Grupa przyłączeniowa - IV;

Układ sieci: TN-S;

Układy pomiarowe - półpośredni (zasilania podstawowe), bezpośredni (zasilanie rezerwowe).

5. ZASILANIE OBIEKTU - STAN ISTNIEJĄCY

Zasilanie z sieci energetycznej jest doprowadzone do złącza kablowego typu Z3 zlokalizowanego na zewnętrznej elewacji w narożniku budynku. Złącze stanowi granicę własności między instalacją elektryczną ENEA Operator Sp. z o. o. a Inwestora. Do złącza doprowadzono zasilanie podstawowe kablem YAKY 4x240mm^2 ze stacji transformatorowej WUS 2578 oraz zasilanie rezerwowe kablem YAKY 4x50mm^2 z wolnostojącego złącza kablowego zlokalizowanego przy budynku przy ul. Podgórnej 9a. W złączu zabudowano wkładki topikowe w podstawach bezpiecznikowych 160A (zasilanie podstawowe) i 63A (zasilenie rezerwowe). Układ automatyki SZR200 zrealizowano w rozdzielnicy RG. Ze złącza wyprowadzono linie zasilające (zasilania podstawowego i rezerwowego) w kierunku rozdzielnicy RG. W rozdzielnicy RG zabudowano pośredni układ pomiarowo rozliczeniowy zasilania podstawowego. Układ pomiarowo rozliczeniowy zasilania rezerwowego zabudowano w odrębnej natynkowej tablicy licznikowej TL zamontowanej przy rozdzielnicy RG (pom. 0.1).

Ze względu na brak rezerwy miejsca pod dalszą rozbudowę istniejącą rozdzielnicę RG należy zdemontować, półpośredni układ pomiarowy wykorzystać do zabudowania w nowoprojektowanej rozdzielnicy. RG zabudować w miejscu istniejącej rozdzielnicy w pomieszczeniu nr 0.1. Projektowany układ SZR zabudować w osobnej szafce przy nowej rozdzielnicy RG. Całość wykonać zgonie z rys. PB-E-07.

Ze względu na fakt, iż Inwestor zastrzega sobie możliwość do zwiększenie mocy na zasilaniu rezerwowym do 80kW, konieczna jest wymiana istniejącej linii kablowej na WLZ 4xLY 1x50 + LY1x25mm^2 od rozdzielnicy RG do złącza Z3.

Układ pomiarowy zasilania rezerwowego pozostaje bez zmian, w odrębnej skrzynce.
Należy go jednak włączyć do pomiaru obwodów odbiorczych zasilanych z części rezerwowanej projektowanej rozdzielnicy RG.

6. WEWNĘTRZNE LINIE ZASILAJĄCE WLZ - STAN ISTNIEJĄCY

Istniejące wewnętrzne linie zasilające od RG do rozdzielnic piętrowych TP zasilanych przelotowo wykonano przewodami 4xLY 35mm^2+ LY25mm^2 oraz od RG do rozdzielnic komputerowych TK wykonane przewodami 5xLY 16mm^2 zaspokajają obecne i planowane, docelowe zapotrzebowanie na moc. Wobec tego nie ma potrzeby ich wymiany.

7. OCHRONA PRZECIWPRZEPIĘCIOWA

Dla zapewnienia ochrony przeciwprzepięciowej w projektowanej rozdzielnicy RG należy zamontować pierwszy stopień ochrony w postaci iskiernikowego ogranicznika przepięć typu 1+2 zabudowanego za głównym rozłącznikiem w rozdzielnicy. Wytrzymałość na prąd udarowy na 1 biegun I_{imp}=10kA (10/350μs). W rozdzielnicach piętrowych i komputerowych TK zastosowano warystorowe ograniczniki przepięć typu II.

UWAGA!
Podłączenie w przyszłości agregatu prądotwórczego będzie wymagało zastosowania ochrony przepięciowej adekwatnej do włączanego agregatu. W projekcie przewidziano rezerwę miejsca pod montaż ochronnika w wydzielonej podrozdzielnicy R-AP w rozdzielnicy RG.

8. SAMOCZYNNE ZAŁĄCZENIE REZERWY (SZR)

Zadaniem projektowanej automatyki samoczynnego załączenia rezerwy jest przełączenie zasilania podstawowego (o mocy przyłączeniowej 85kW) na rezerwowe (P_P=40kW) w przypadku zaniku lub nadmiernego obniżenia się napięcia w torze zasilania podstawowego, przy jednoczesnej pełnej sprawności urządzeń zasilania rezerwowego. Ponieważ tor

zasilania rezerwowego nie jest w stanie przejąć całkowitego obciążenia obiektu, układ SZR wyposażono dodatkowo w automatykę odciążającą, która wyłączy mniej ważne odbiory.
Elementem wykonawczym jest rozłącznik trójpozycyjny (pozycja I – sieć podstawowa, II- rezerwowa, 0 – brak zasilania) z napędem silnikowym i kompletem styków pomocniczych (po co najmniej jednym styku NC i NO) w każdej z pozycji pracy rozłącznika. SZR zabudować w obudowie metalowej o wymiarach 600x600x300mm przy rozdzielnicy głównej.
Odciążenie realizowane jest stycznikiem K01 w rozdzielnicy RG oraz stycznikami zainstalowanymi w rozdzielnicach piętrowych i komputerowych.
Rozdzielnice piętrowe lub/i komputerowe pełniące funkcję odciążenia podczas załączonego rezerwowego zasilania sieciowego należy połączyć na listwie X11 zgodnie z schematem połączeń zamieszczonym na rysunkach rozdzielnic .

9. ROZDZIELNICA RG.

Projekt przewiduje wymianę rozdzielnicy głównej RG zlokalizowanej na poziomie przyziemia budynku w pomieszczeniu nr 0.1. W Istniejącej rozdzielnicy zdemontować półpośredni układ pomiarowo- rozliczeniowy (zasilania podstawowego) i zabudować go w projektowanej rozdzielnicy RG. Rozdzielnicę RG projektuję się jako natynkową z blachy stalowej o IP44, o maksymalnych wymiarach (wys. x szer. x głęb.): 1700x1350x205mm wyposażoną w most szynowy. Podejście zasileniem od dołu. Rozdzielnicę wykonać zgodnie z rys. PB-E-NF-07.
W rozdzielnicy RG wydzielono: część obwodów rezerwowanych i nierezerwowanych oraz podrozdzielnicę R-AP na potrzebę zasilania obwodów odbiorczych z planowanego agregatu prądotwórczego.
Należy przyjąć rozwiązanie rozdzielnicy z otworowaniem drzwi frontowych umożliwiające bezpośredni odczyt z licznika układu pomiarowo rozliczeniowego.

10. ROZDZIELNICE PIĘTROWE TP I KOMPUTEROWE TK.

Z rozdzielnicy głównej RG istniejącymi WLZ zasilane będą projektowane rozdzielnice piętrowe TP i komputerowe TK. Lokalizacja nowych rozdzielnic w miejscu dotychczasowych, zdemontowanych rozdzielnic. Rozdzielnice projektuje się jako p/t w II klasie izolacji na aparaturę modułową z demontowanymi drzwiami z blachy stalowej oraz pokrywami na aparaturę elektryczną chroniącą przed dotykiem pośrednim.

W rozdzielnicach zainstalowane będą rozłącznik główny, optyczny sygnalizator obecności napięcia, aparatura zasilająco- zabezpieczająca, styczniki sterujące zasilaniem z części rezerwowanej i nierezerwowanej, zabezpieczania obwodów odbiorczych, ograniczniki przepięć klasy II, listwy zaciskowe na potrzeby podłączenia zasilania (X1) oraz obwodów sterujących pracą styczników (X11).
W szafkach przewidziano rezerwę miejsca na dodatkową aparaturę w ilości min. 30%.
Rozdzielnice wykonać zgodnie z rysunkami od PB-E-NF-08 do PB-E-NF-25.

UWAGA!
Podczas demontażu oraz zabudowy rozdzielnic piętrowych i komputerowych na I piętrze należy zawracać baczną uwagę na roboty budowlane (za opracowaniem: „Ekspertyza techniczna. *Wymagania dotyczące przeciwpożarowego wyłącznika prądu") wykonane pod kątem wydzielenia pomieszczenia serwerowni jako odrębnej strefy pożarowej.*

11. WENTYLACJA POMIESZCZENIA ROZDZIELNICY GŁÓWNEJ.

W drzwiach pom. 01 wykonać kratkę przewałową oraz otwór w ścianie w kierunku korytarza na wysokości ok. h=2,2m pod kanał wentylacyjny PVC Φ125. W kanale zamontować wentylator kanałowy TD350/125, oraz kratki wentylacyjne Φ125 po obu stronach kanału. Sterowanie pracą wentylatora przez termostat zainstalowany przy wejściu do pomieszczenia.

12. OCHRONA PRZECIWPORAŻENIOWA

Instalacja elektryczna nn istniejąca i nowoprojektowana jest wykonana w systemie TN-S.
Ochrona podstawowa
Ochrona przed dotykiem bezpośrednim zostanie zrealizowana przez odpowiedni poziom izolacji.
Jako uzupełnienie środków ochrony zastosować wysokoczułe wyłączniki różnicowoprądowe.
Ochrona dodatkowa
Sieć nn -
Ochrona dodatkowa przed dotykiem pośrednim zapewniona zostanie poprzez zastosowanie samoczynnego wyłączenia zasilania wyłącznikami i bezpiecznikami w czasie t=0,4 i 0,2s oraz t=5s w obwodach rozdzielczych.
Dla prawidłowego zrealizowania samoczynnego wyłączenia należy :

- Wszystkie części przewodzące dostępne instalacji przyłączyć do uziemionego przewodu ochronnego PE,
- Wszędzie, gdzie to możliwe przewody ochronne PE uziemić,
- Przewód neutralny N traktować jako izolowany tak jak przewody fazowe

Skuteczność ochrony przeciwporażeniowej sprawdzić pomiarami.

13. OCHRONA PRZECIWPOŻAROWA.

Jako główny pożarowy wyłącznik prądu wykorzystuje się istniejący wyłącznik w przeszklonej obudowie zlokalizowany przy wejściu głównym do budynku w portierni (w pom. 09). Przełączenie wyłącznika PPOŻ do pozycji „0" powoduje wyzwolenie cewki wzrostowej rozłącznika w układzie SZR i jego przejście w pozycję „0". Co za tym idzie, następuje odłączenie wszystkich odbiorów elektrycznych w budynku za wyjątkiem odbiorników zasilanych z UPS. Okablowanie między wyłącznikiem PPOŻ a rozłącznikiem układu SZR w wykonać przewodem o odporności ogniowej HDGs.

Drugi istniejący wyłącznik PPOŻ dla UPS znajdujący się nad głównym pożarowym wyłącznikiem prądu odłącza UPS wraz z baterią akumulatorów znajdujący się w pom. 03.

UWAGA!

Niniejszy projekt nie przewiduje zmian w istniejącym obwodzie wyłącznika PPOŻ UPS w związku z dostawieniem nowego UPS w pom. 0.3 (Projekt zasilania UPS i jego pożarowego wyłączenia wg odrębnego opracowania)

Przejście kabli przez strefy pożarowe uszczelnić masą o odporności pożarowej równej, co najmniej wartości odporności pożarowej przejścia.

14. INFORMACJA BIOZ.

Na podstawie art.21a ust.3 ustawy z dnia 7 lipca 1994 r. – Prawo budowlane (Dz. U. Z 2000r. Nr 106, poz.1126, Nr 109, poz. 1157 i Nr 120, poz. 1268, z 2001 Nr 5, poz. 42, NR 100, poz.1085, Nr 110, poz. 1190, Nr 115, poz.1229, Nr 129, poz. 1439 i Nr 154, poz. 1800 oraz z 2002r. Nr 74, poz. 676), nakłada sie na kierownika robót wykonanie PLANU BEZPIECZENSTWA I OCHRONY ZDROWIA.

Informacja dotycząca Bezpieczeństwa i Ochrony Zdrowia dla powyższego zadania:

· Lokalizacja inwestycji: Zielona Góra, ul. Podgórna 9b,

· Inwestor: Lubuski Oddział Wojewódzki Narodowego Funduszu Zdrowia, ul. Podgórna 9b, 65-057 Zielona Góra

· Podstawa prawna: Rozporządzenie Ministra Infrastruktury z dnia 23.06.2003 r. w sprawie informacji dotyczącej bezpieczeństwa i ochrony zdrowia oraz planu bezpieczeństwa i ochrony zdrowia /Dz. U. Nr 120 poz. 1126/

· Zakres robót obejmuje:

- roboty elektryczne.

WYKAZ ISTNIEJACYCH OBIEKTÓW W OBRĘBIE PROWADZONYCH PRAC:

roboty prowadzone będą w istniejącym i funkcjonującym obiekcie użyteczności publicznej. W trakcie prowadzenia prac zwracać uwagę na istniejące instalacje. Przewidywane zagrożenia występujące podczas realizacji inwestycji:

· prace w pobliżu napięcia lub pod napięciem – zagrożenie porażenia prądem,

· przyciśniecie, uderzenie twardym przedmiotem.

INSTRUKTAŻ PRACOWNIKÓW:

wszyscy pracownicy zatrudnieni przy pracach powinni być przed przystąpieniem do robót przeszkoleni w zakresie BHP. Pracownicy powinni posiadać stosowne badania lekarskie, kwalifikacje przewidziane odrębnymi przepisami do pracy na danym stanowisku.

ŚRODKI BEZPIECZEŃSTWA

Podczas wykonywania prac należy stosować:

-ubrania robocze, rękawice robocze, okulary ochronne, kaski, odpowiedni sprzęt ochronny i zachować szczególną ostrożność;

-teren robót powinien być ogrodzony, oznakowany i zorganizowany w sposób uniemożliwiający wejście i przechodzenie osobom postronnym w rejonie prowadzenia robót.

15. UWAGI KOŃCOWE

Wszelkie prace należy wykonywać zgodnie z niniejszym opracowaniem, obowiązującymi przepisami i normami. Prace prowadzone na instalacjach elektrycznych mogą być wykonywane przez osoby, które wykazały się znajomością przepisów BHP i posiadają

aktualne świadectwa kwalifikacyjne. Prace mogą wykonać tylko osoby o odpowiednich kwalifikacjach, zgodnie z Dz. Ustaw nr 54, ustawa z dn. 10 kwietnia 1997 r. "Prawo Energetyczne". Wymagania kwalifikacyjne dla osób zajmujących się eksploatacją urządzeń, instalacji i sieci energetycznych określa Rozporządzenie Ministra Gospodarki z dnia 16 lipca 1998r. W instalacji odbiorcy należy stosować postanowienia Rozporządzenia Ministra Gospodarki Przestrzennej i Budownictwa z dnia 14.12.1994r.Dz.U.Nr.10 § 183 z 1995r. Zgodnie z prawem Budowlanym (Dziennik Ustaw RP nr 89 z 25 sierpnia 1994r.) przy wykonywaniu prac budowlano- montażowych należy stosować wyroby dopuszczone do obrotu i stosowania w budownictwie. Za dopuszczone do obrotu i stosowania w budownictwie uznaje się wyroby, dla których zgodnie z odrębnymi przepisami wydano:

-certyfikat na znak bezpieczeństwa wykazujący, że zapewniono zgodność z kryteriami technicznymi określonymi na podstawie polskich norm, aprobat technicznych oraz właściwych przepisów i dokumentów technicznych,

- deklarację zgodności lub certyfikat zgodności z polską normą lub aprobatą techniczną (w wypadku wyrobów, dla których nie ustanowiono polskiej normy), jeżeli nie są objęte certyfikacją na znak bezpieczeństwa.

Opracował
mgr inż. Maciej Bielniak

RZUT PRZYZIEMIA SKALA 1:100

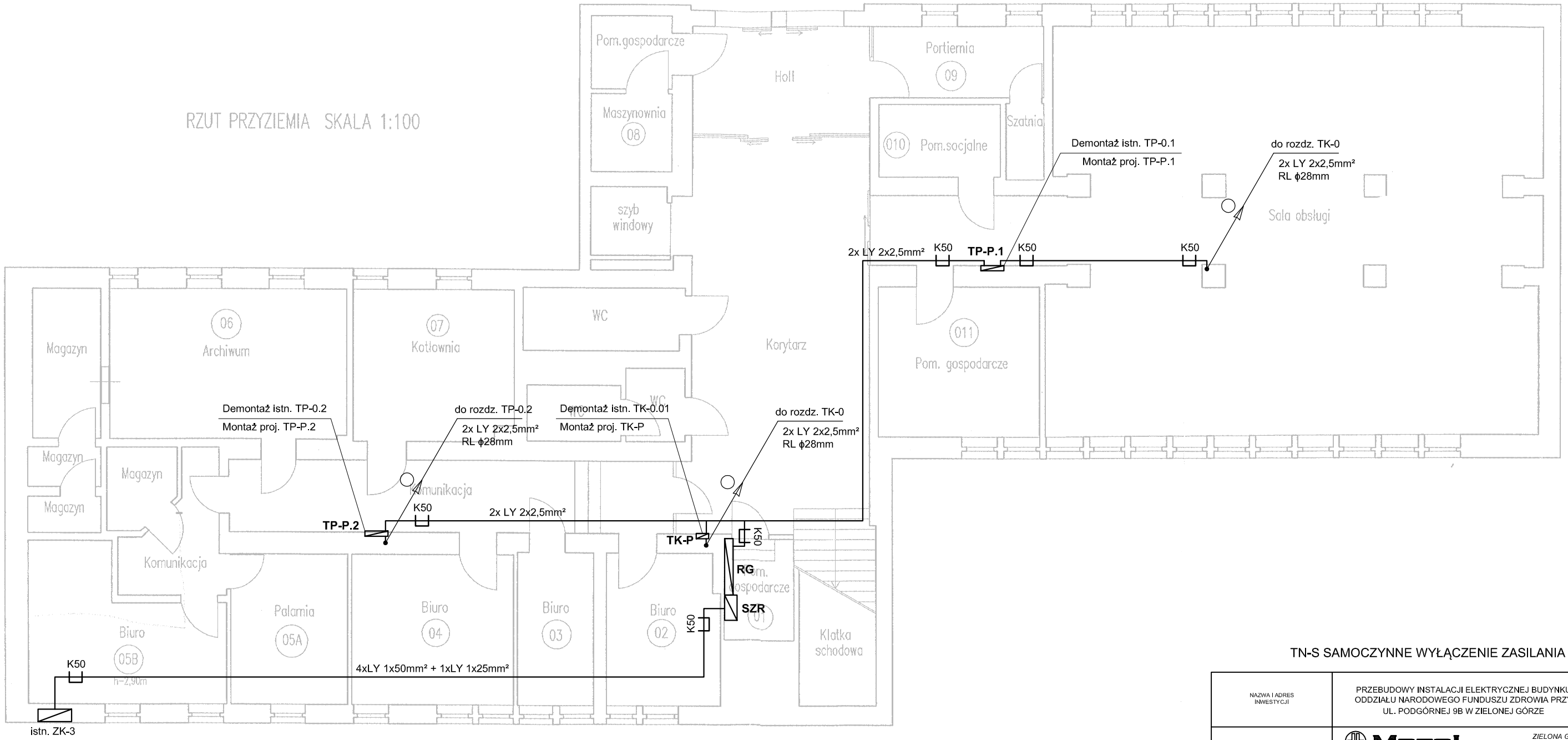

LEGENDA

K50 — K50 **TRASA KABLOWA Z OZNACZENIEM JEJ POCZĄTKU I KOŃCA. PROWADZIĆ W PRZESTRZENI MIĘDZY STOPEM A SUFITEM PODWIESZANYM.**

ROZDZILNICA ELEKTRYCZNA

TN-S SAMOCZYNNE WYŁĄCZENIE ZASILANIA

NAZWA I ADRES INWESTYCJI	PRZEBUDOWY INSTALACJI ELEKTRYCZNEJ BUDYNKU ODDZIAŁU NARODOWEGO FUNDUSZU ZDROWIA PRZY UL. PODGÓRNEJ 9B W ZIELONEJ GÓRZE				
BIURO PROJEKTÓW	Mazel M.H.Mazurkiewicz SPÓŁKA JAWNA	ZIELONA GÓRA ul. PIASKOWA 2A tel.068 32-36-720			
	RYSUNEK: RZUT PRZYZIEMIA				SKALA: 1:100
STADIUM PROJEKTU: PROJEKT BUDOWLANY	BRANŻA: ELEKTRYCZNA	FAZA PROJEKTU: P B	BRANŻA: E N	CZĘŚĆ PROJ.: F	NR RYSUNKU: - 01
	IMIĘ I NAZWISKO	NR UPRAWNIEŃ	PODPIS I PIECZĄTKA		DATA
ASYSTENT PROJEKTANTA	mgr inż. Maciej Bielniak	-			01.2012
PROJEKTANT	mgr inż. Marek Kopeć	LBS/0008/ POOE/06			01.2012
SPRAWDZAJĄCY	mgr inż. Robert Szymański	52/94/Zg			01.2012

RZUT PARTERU SKALA 1:100

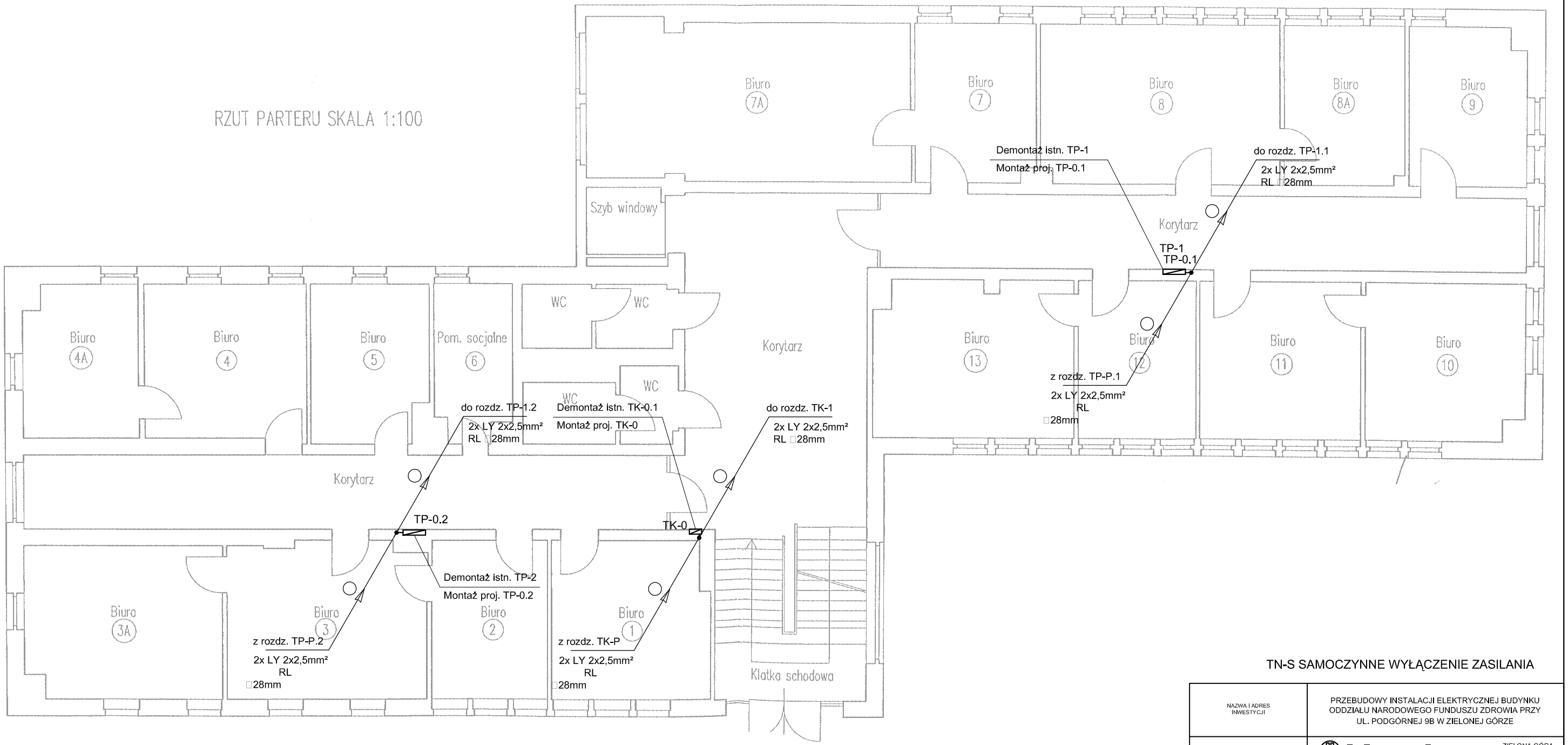

TN-S SAMOCZYNNE WYŁĄCZENIE ZASILANIA

LEGENDA

K50 K50 — **TRASA KABLOWA Z OZNACZENIEM JEJ POCZĄTKU I KOŃCA. PROWADZIĆ W PRZESTRZENI MIĘDZY STOPEM A SUFITEM PODWIESZANYM.**

ROZDZILNICA ELEKTRYCZNA

NAZWA I ADRES INWESTYCJI	PRZEBUDOWY INSTALACJI ELEKTRYCZNEJ BUDYNKU ODDZIAŁU NARODOWEGO FUNDUSZU ZDROWIA PRZY UL. PODGÓRNEJ 9B W ZIELONEJ GÓRZE				
BIURO PROJEKTÓW	Mazel M.H.Mazurkiewicz SPÓŁKA JAWNA	ZIELONA GÓRA ul. PIASKOWA 2A tel.068 32-38-720			
	RYSUNEK: RZUT PARTERU				SKALA: 1:100
STADIUM PROJEKTU: PROJEKT BUDOWLANY	BRANŻA: ELEKTRYCZNA	FAZA PROJEKTU: P	BRANŻA: B-E-	CZĘŚĆ PROJ.: NF-	NR RYSUNKU: 02
	IMIĘ I NAZWISKO	NR UPRAWNIEŃ	PODPIS I PIECZĄTKA		DATA
ASYSTENT PROJEKTANTA	mgr inż. Maciej Bielniak	-			01.2012
PROJEKTANT	mgr inż. Marek Kopeć	LBS/0008/ POOE/06			01.2012
SPRAWDZAJĄCY	mgr inż. Robert Szymański	52/94/Zg			01.2012

RZUT I PIĘTRA SKALA 1:100

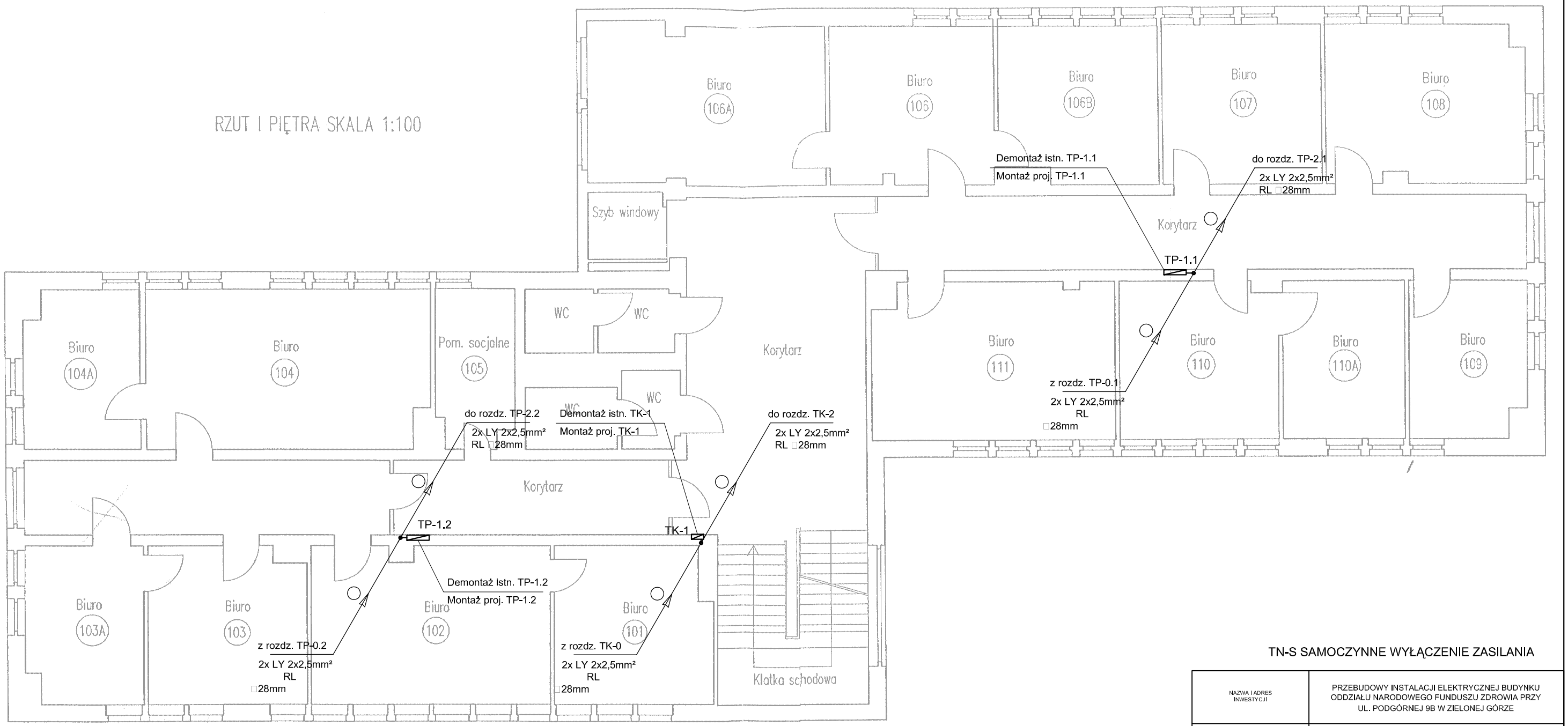

TN-S SAMOCZYNNE WYŁĄCZENIE ZASILANIA

LEGENDA

K50 K50 — **TRASA KABLOWA Z OZNACZENIEM JEJ POCZĄTKU I KOŃCA. PROWADZIĆ W PRZESTRZENI MIĘDZY STOPEM A SUFITEM PODWIESZANYM.**

ROZDZILNICA ELEKTRYCZNA

NAZWA I ADRES INWESTYCJI	PRZEBUDOWY INSTALACJI ELEKTRYCZNEJ BUDYNKU ODDZIAŁU NARODOWEGO FUNDUSZU ZDROWIA PRZY UL. PODGÓRNEJ 9B W ZIELONEJ GÓRZE			
BIURO PROJEKTÓW	Mazel M.H.Mazańkiewicz spółka z o.o.	ZIELONA GÓRA ul. PIASKOWA 2A tel.068 32-38-720		
	RYSUNEK: RZUT I PIĘTRA			SKALA: 1:100
STADIUM PROJEKTU: PROJEKT BUDOWLANY	BRANŻA: ELEKTRYCZNA	FAZA PROJEKTU: P B	BRANŻA: E N	CZĘŚĆ PROJ.: F NR RYSUNKU: 03
	IMIĘ I NAZWISKO	NR UPRAWNIEŃ	PODPIS I PIECZĄTKA	DATA
ASYSTENT PROJEKTANTA	mgr inż. Maciej Bielniak	-		01.2012
PROJEKTANT	mgr inż. Marek Kopeć	LBS/0008/ POOE/06		01.2012
SPRAWDZAJĄCY	mgr inż. Robert Szymański	52/94/Zg		01.2012

RZUT II PIĘTRA SKALA 1:100

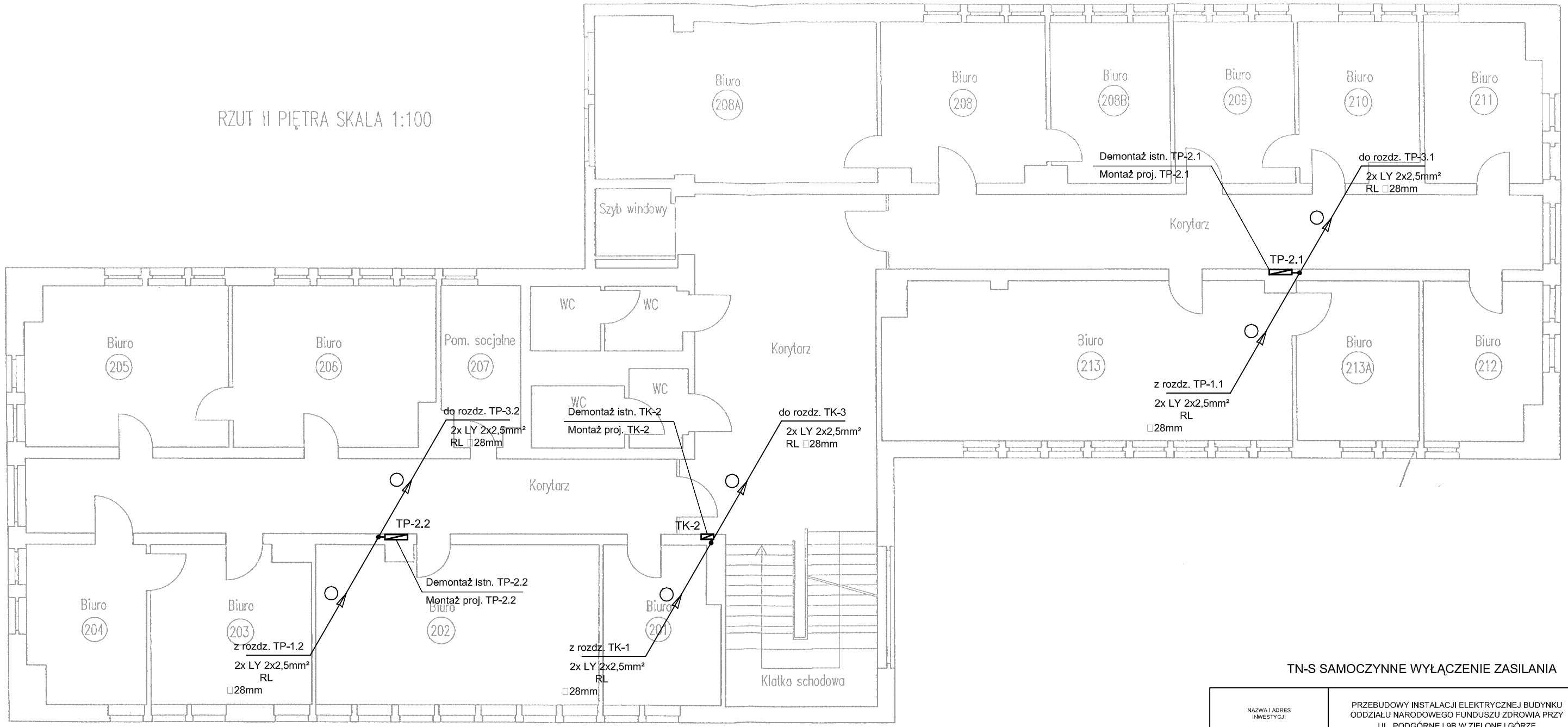

TN-S SAMOCZYNNE WYŁĄCZENIE ZASILANIA

LEGENDA

K50 K50 — **TRASA KABLOWA Z OZNACZENIEM JEJ POCZĄTKU I KOŃCA. PROWADZIĆ W PRZESTRZENI MIĘDZY STOPEM A SUFITEM PODWIESZANYM.**

ROZDZILNICA ELEKTRYCZNA

NAZWA I ADRES INWESTYCJI	PRZEBUDOWY INSTALACJI ELEKTRYCZNEJ BUDYNKU ODDZIAŁU NARODOWEGO FUNDUSZU ZDROWIA PRZY UL. PODGÓRNEJ 9B W ZIELONEJ GÓRZE			
BIURO PROJEKTÓW	Mazel M.H.Mazurkiewicz SPÓŁKA JAWNA	ZIELONA GÓRA ul. PIASKOWA 2A tel.068 32-38-720		
	RYSUNEK: RZUT II PIĘTRA			SKALA: 1:100
STADIUM PROJEKTU: PROJEKT BUDOWLANY	BRANŻA: ELEKTRYCZNA	FAZA PROJEKTU: P B	BRANŻA: E	CZĘŚĆ PROJ.: N F	NR RYSUNKU: 04

	IMIĘ I NAZWISKO	NR UPRAWNIEŃ	PODPIS I PIECZĄTKA	DATA
ASYSTENT PROJEKTANTA	mgr inż. Maciej Bielniak	-		01.2012
PROJEKTANT	mgr inż. Marek Kopeć	LBS/0008/ POOE/06		01.2012
SPRAWDZAJĄCY	mgr inż. Robert Szymański	52/94/Zg		01.2012

RZUT III PIĘTRA SKALA 1:100

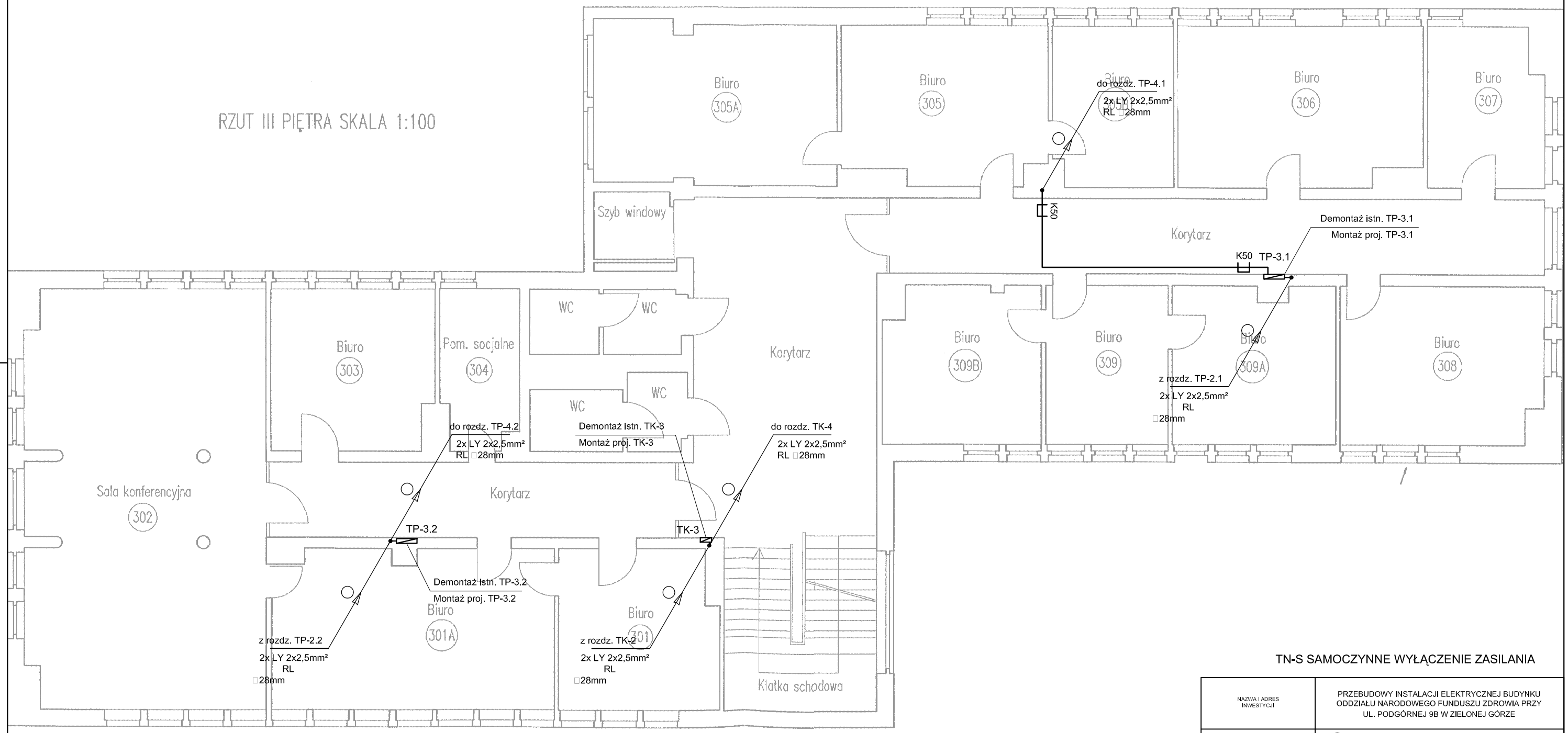

TN-S SAMOCZYNNE WYŁĄCZENIE ZASILANIA

LEGENDA

K50 K50 — **TRASA KABLOWA Z OZNACZENIEM JEJ POCZĄTKU I KOŃCA. PROWADZIĆ W PRZESTRZENI MIĘDZY STOPEM A SUFITEM PODWIESZANYM.**

ROZDZILNICA ELEKTRYCZNA

NAZWA I ADRES INWESTYCJI	PRZEBUDOWY INSTALACJI ELEKTRYCZNEJ BUDYNKU ODDZIAŁU NARODOWEGO FUNDUSZU ZDROWIA PRZY UL. PODGÓRNEJ 9B W ZIELONEJ GÓRZE			
BIURO PROJEKTÓW	Mazel M.H.Mazurkiewicz ZIELONA GÓRA ul. PIASKOWA 2A tel.068 32-38-720			
	RYSUNEK: RZUT III PIĘTRA			SKALA: 1:100
STADIUM PROJEKTU: PROJEKT BUDOWLANY	BRANŻA: ELEKTRYCZNA	FAZA PROJEKTU: P	BRANŻA: B-E-	CZĘŚĆ PROJ.: NF-	NR RYSUNKU: 05
	IMIĘ I NAZWISKO	NR UPRAWNIEŃ	PODPIS I PIECZĄTKA	DATA
ASYSTENT PROJEKTANTA	mgr inż. Maciej Bielniak	-		01.2012
PROJEKTANT	mgr inż. Marek Kopeć	LBS/0008/ POOE/06		01.2012
SPRAWDZAJĄCY	mgr inż. Robert Szymański	52/94/Zg		01.2012

RZUT IV PIĘTRA SKALA 1:100

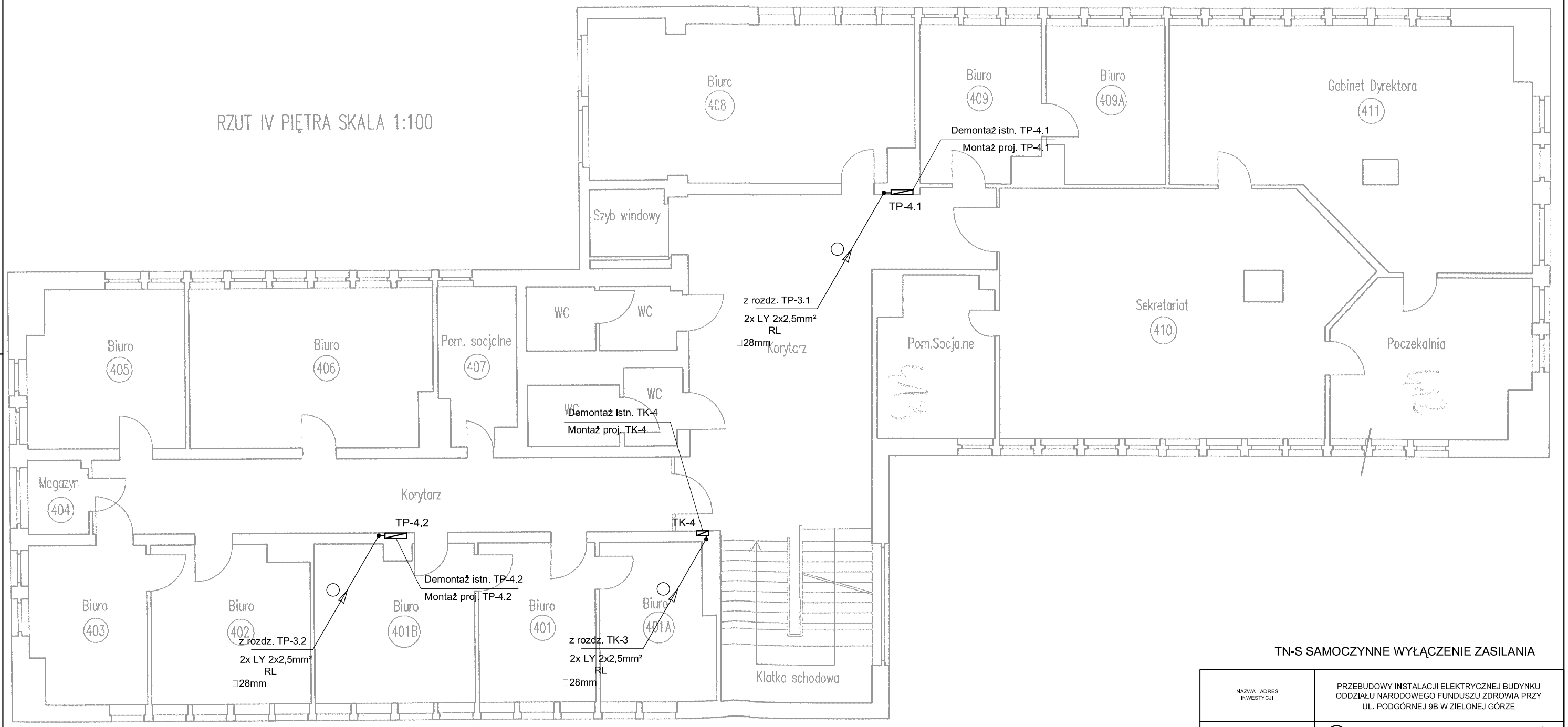

TN-S SAMOCZYNNE WYŁĄCZENIE ZASILANIA

LEGENDA

K50 — K50 **TRASA KABLOWA Z OZNACZENIEM JEJ POCZĄTKU I KOŃCA. PROWADZIĆ W PRZESTRZENI MIĘDZY STOPEM A SUFITEM PODWIESZANYM.**

ROZDZILNICA ELEKTRYCZNA

NAZWA I ADRES INWESTYCJI	PRZEBUDOWY INSTALACJI ELEKTRYCZNEJ BUDYNKU ODDZIAŁU NARODOWEGO FUNDUSZU ZDROWIA PRZY UL. PODGÓRNEJ 9B W ZIELONEJ GÓRZE			
BIURO PROJEKTÓW	Mazel M.H.Mazurkiewicz	ZIELONA GÓRA ul. PIASKOWA 2A tel.068 32-38-720		
	RYSUNEK: RZUT IV PIĘTRA			SKALA: 1:100
STADIUM PROJEKTU: PROJEKT BUDOWLANY	BRANŻA: ELEKTRYCZNA	FAZA PROJEKTU: P B	BRANŻA: E	CZĘŚĆ PROJ.: N F	NR RYSUNKU: - 06

	IMIĘ I NAZWISKO	NR UPRAWNIEŃ	PODPIS I PIECZĄTKA	DATA
ASYSTENT PROJEKTANTA	mgr inż. Maciej Bielniak	-		01.2012
PROJEKTANT	mgr inż. Marek Kopeć	LBS/0008/ POOE/06		01.2012
SPRAWDZAJĄCY	mgr inż. Robert Szymański	52/94/Zg		01.2012

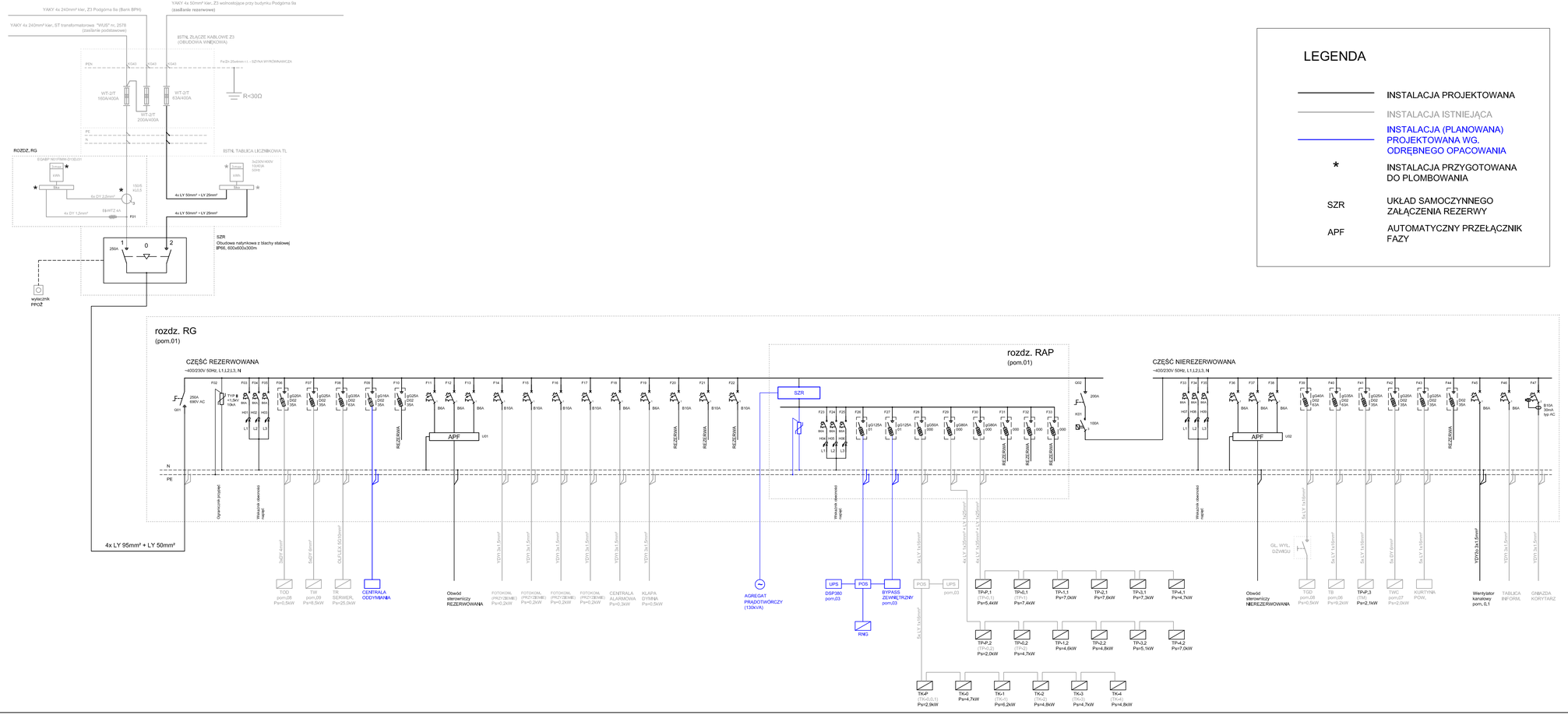

LEGENDA

———	INSTALACJA PROJEKTOWANA
———	INSTALACJA ISTNIEJĄCA
———	INSTALACJA (PLANOWANA) PROJEKTOWANA WG. ODRĘBNEGO OPACOWANIA
*	INSTALACJA PRZYGOTOWANA DO PLOMBOWANIA
SZR	UKŁAD SAMOCZYNNEGO ZAŁĄCZENIA REZERWY
APF	AUTOMATYCZNY PRZEŁĄCZNIK FAZY

Rozdzielnica natynkowa z blachy stalowej
IP44, klasa izolacji I
Wymiary (wys. x szer. x głęb.):
1700x1350x205mm
pojemność min. 660 modułów

ROZDZIELNICA GŁÓWNA RG

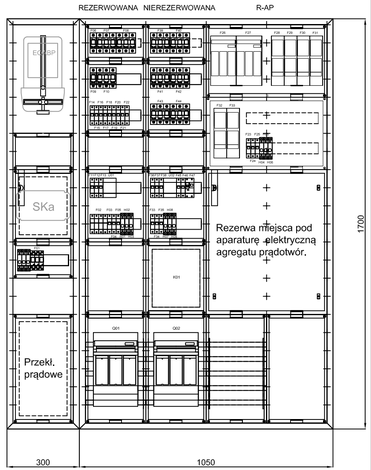

TN-S SAMOCZYNNE WYŁĄCZENIE ZASILANIA

NAZWA I ADRES INWESTYCJI	PRZEBUDOWY INSTALACJI ELEKTRYCZNEJ BUDYNKU ODDZIAŁU NARODOWEGO FUNDUSZU ZDROWIA PRZY UL. PODGÓRNEJ 9B W ZIELONEJ GÓRZE			
BIURO PROJEKTÓW	Mazel ZIELONA GÓRA ul. PIASKOWA 24 tel./fax 68 32-38-720			
	RYSUNEK: SCHEMAT ZASILANIA BUDYNKU			SKALA - - -
STADIUM PROJEKTU: PROJEKT BUDOWLANY	BRANŻA: ELEKTRYCZNA	PROJEKTANT: P B	BRANŻA: -E-	CZĘŚĆ PROJ.: NF	NR RYSUNKU: - 07
	IMIĘ I NAZWISKO	NR UPRAWNIEŃ	PODPIS I PIECZĄTKA	DATA	
ASYSTENT PROJEKTANTA	mgr inż. Maciej Bielniak	-		01.2012	
PROJEKTANT	mgr inż. Marek Kopeć	LBS/0008/ POOE/06		01.2012	
SPRAWDZAJĄCY	mgr inż. Robert Szymański	52/94/Zg		01.2012	

TP-P.1

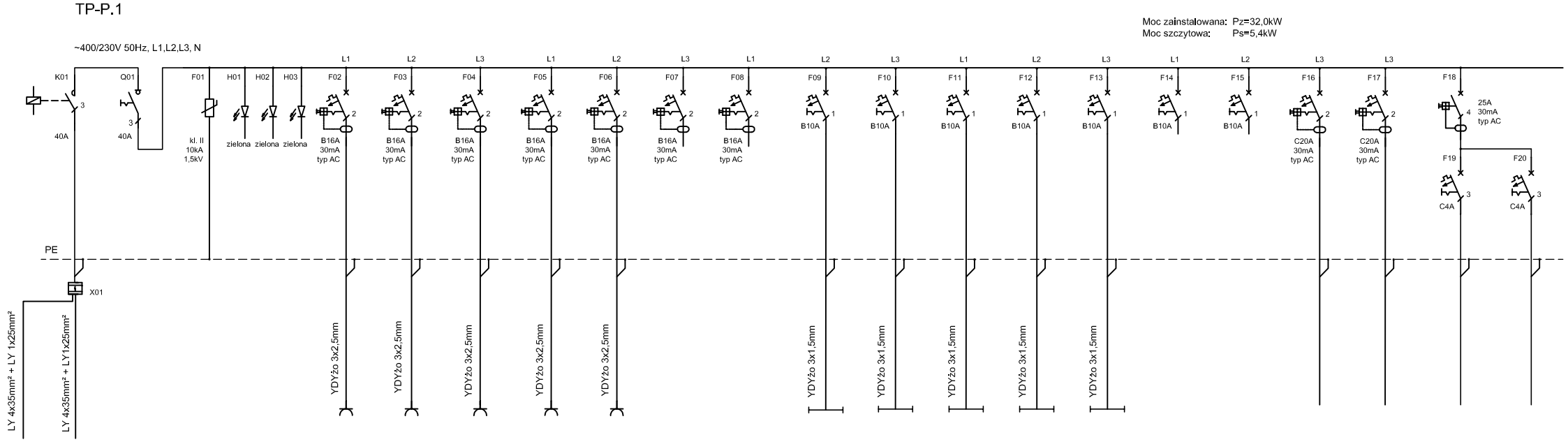

	1	2	3	4	5	6	7	8	9	10	11	12	13	14	15	16	17	18
zasilanie z RG	zasilanie do TP-0.1	Rozłącznik główny	Ochronnik przepięciowy	Wskaźnikl obecności napięcia	Gniazda pom. 09, SALA OBSŁUGI	Gniazda SALA OBSŁUGI	Gniazda SALA OBSŁUGI	Gniazda pom. 011, SALA OBSŁUGI	Gniazda pom. 010	REZERWA	REZERWA	Obwód oświetlenia SALA OPERACYJNA, pom. 011, 010, 09	Obwód oświetlenia SALA OPERACYJNA, pom. 011, 010, 09	Obwód oświetlenia SALA OPERACYJNA, pom. 011, 010, 09	Obwody oświetlenia SALA OPERACYJNA, pom. 011, 010, 09	Obwody oświetlenia SALA OPERACYJNA, (strona lewa)	REZERWA	REZERWA	Klimatyzator	Klimatyzator	Wentylator	Wentylator

Rozdzielnica podtynkowa
2x 4x 12 modułów
IP30, klasa izolacji II,
drzwi z blachy stalowej

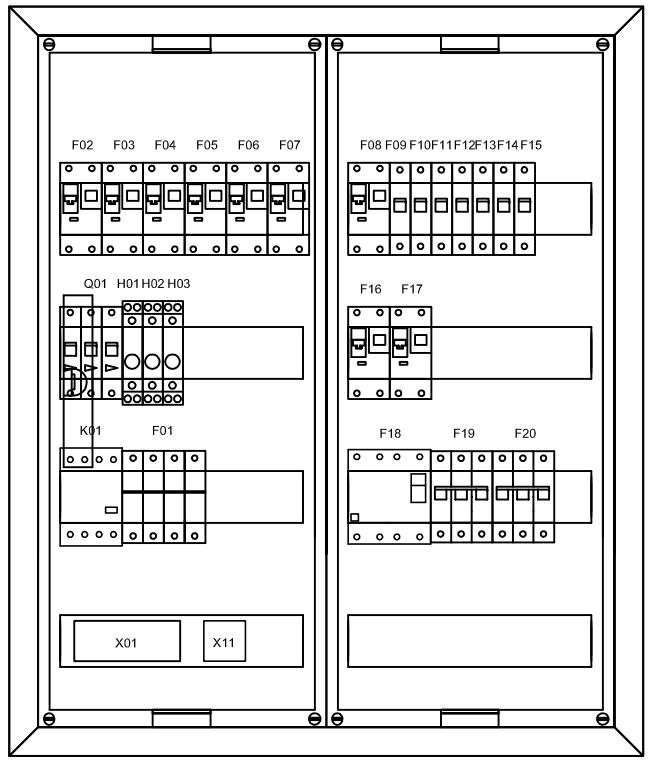

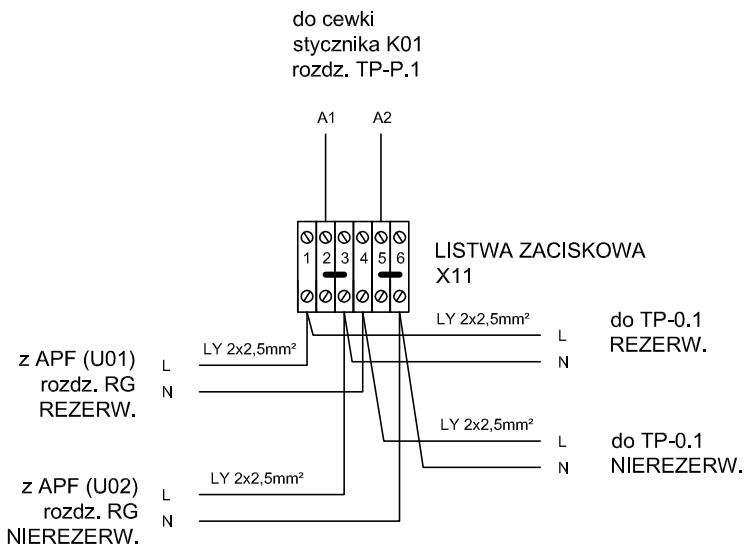

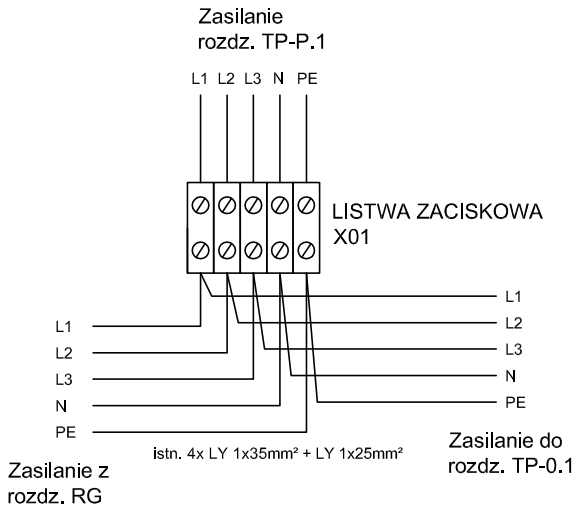

UWAGA!

Podłączenie na listwie zgodnie z rysunkiem spowoduje wyłączenie rozdzielnicy podczas przełączenia na zasilanie rezerwowe. Zmiana mostków między 2-3 na 1-2 oraz z 5-6 na 4-5 oznacze, że rozdzielnica będzie zasilana z rezerwowego zasilania.
Tylko rozdzielnice wytypowane przez Inwestora mogą być zasilane podczas załączenia rezerwy!

TN-S SAMOCZYNNE WYŁĄCZENIE ZASILANIA

NAZWA I ADRES INWESTYCJI	PRZEBUDOWY INSTALACJI ELEKTRYCZNEJ BUDYNKU ODDZIAŁU NARODOWEGO FUNDUSZU ZDROWIA PRZY UL. PODGÓRNEJ 9B W ZIELONEJ GÓRZE			
BIURO PROJEKTÓW	Mazel M.H.Mazurkiewicz SPÓŁKA z o.o.	ZIELONA GÓRA ul. PIASKOWA 2A tel.068 32-38-720		
	RYSUNEK: SCHEMAT ROZDZIELNICY PIĘTROWEJ TP-P.1			SKALA - : -
STADIUM PROJEKTU: PROJEKT BUDOWLANY	BRANŻA: ELEKTRYCZNA	FAZA PROJEKTU: P B	BRANŻA: E	CZĘŚĆ PROJ.: N F	NR RYSUNKU: 08

	IMIĘ I NAZWISKO	NR UPRAWNIEŃ	PODPIS I PIECZĄTKA	DATA
ASYSTENT PROJEKTANTA	mgr inż. Maciej Bielniak	-		01.2012
PROJEKTANT	mgr inż. Marek Kopeć	LBS/0008/ POOE/06		01.2012
SPRAWDZAJĄCY	mgr inż. Robert Szymański	52/94/Zg		01.2012

TP-P.2

Moc zainstalowana: Pz=15,0kW
Moc szczytowa: Ps=2,0kW

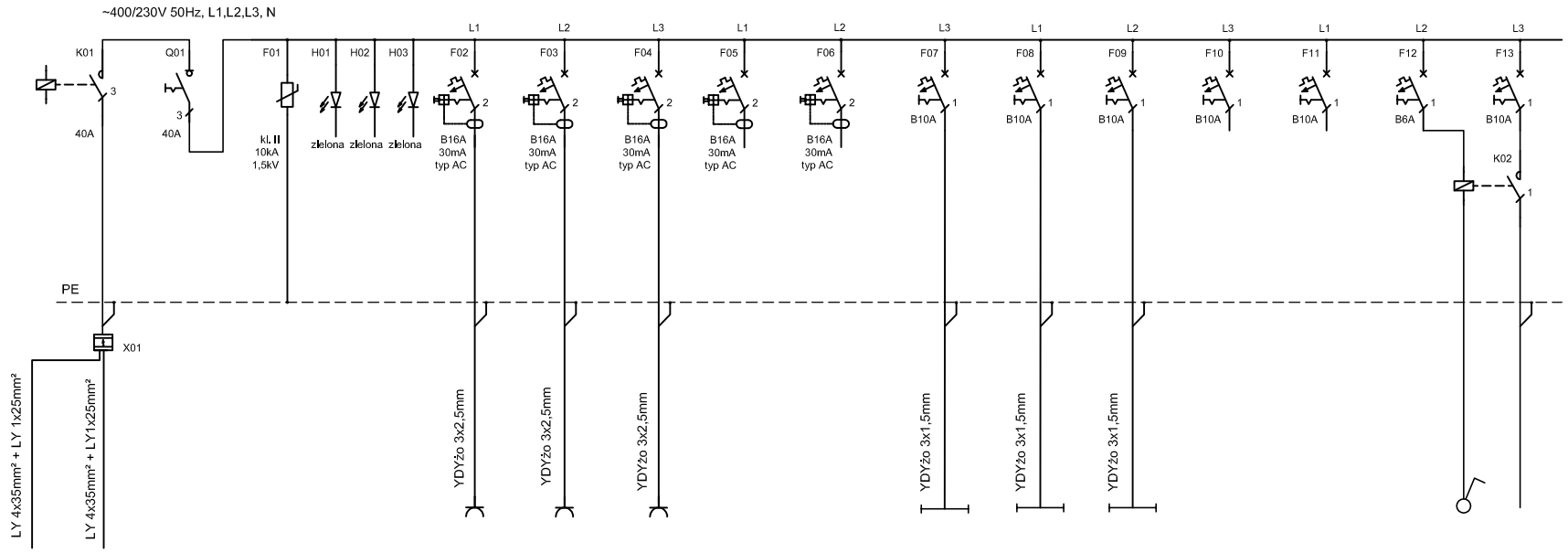

					1	2	3	4	5	6	7	8	9	10	11	12
zasilanie z RG	zasilanie do TP-0.2	Rozłącznik główny	Ochronnik przepięciowy	Wskaźniki obecności napięcia	Gniazda pom. 02, 03, 04, korytarz	Gniazda pom. WC, pom. gosp., maszynownia		REZERWA	REZERWA	Obwód oświetlenia pom. 02, 03, 04, 06, 07	Obwód oświetlenia pom. 02, 03, 04, 06, 07		REZERWA	REZERWA	Zabezpieczenie cewki stycznika	Zasilanie wentylatora w pom. UPS

Rozdzielnica podtynkowa
2x 4x 12 modułów
IP30, klasa izolacji II,
drzwi z blachy stalowej

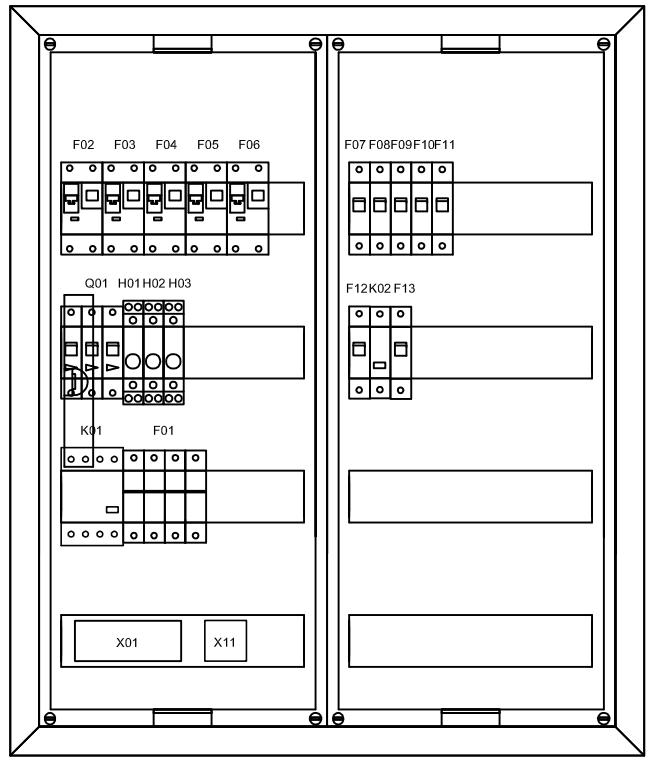

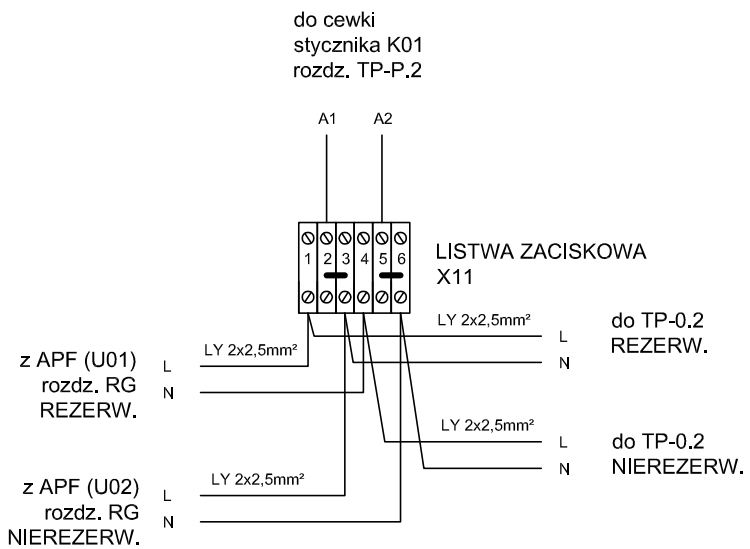

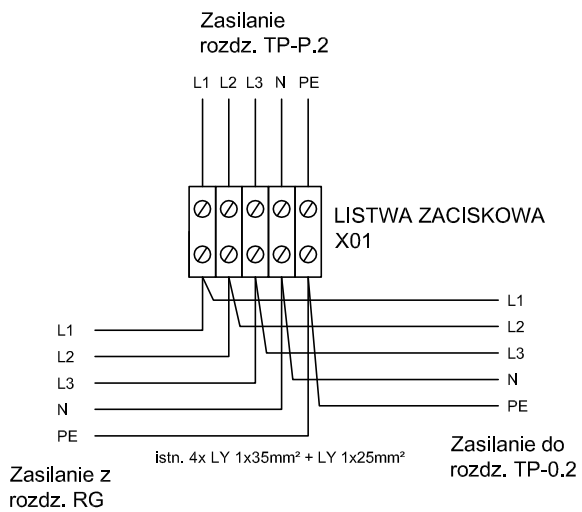

UWAGA!

Podłaczenie na listwie zgodnie z rysunkiem spowoduje wyłączenie rozdzielnicy podczas przełączenie na zasilanie rezerwowe. Zmiana mostków między 2-3 na 1-2 oraz z 5-6 na 4-5 oznacze, że rozdzielnica będzie zasilana z rezerwowego zasilania.
Tylko rozdzielnice wytypowane przez Inwestora mogą być zasilane podcza załaczenia rezerwy!

TN-S SAMOCZYNNE WYŁĄCZENIE ZASILANIA

NAZWA I ADRES INWESTYCJI	PRZEBUDOWY INSTALACJI ELEKTRYCZNEJ BUDYNKU ODDZIAŁU NARODOWEGO FUNDUSZU ZDROWIA PRZY UL. PODGÓRNEJ 9B W ZIELONEJ GÓRZE			
BIURO PROJEKTÓW	Mazel M.H.Mazurkiewicz	ZIELONA GÓRA ul. PIASKOWA 2A tel.068 32-38-720		
	RYSUNEK: SCHEMAT ROZDZIELNICY PIĘTROWEJ TP-P.2			SKALA: - : -
STADIUM PROJEKTU: PROJEKT BUDOWLANY	BRANŻA: ELEKTRYCZNA	FAZA PROJEKTU: P	BRANŻA: B-E-	CZĘŚĆ PROJ.: NF-	NR RYSUNKU: 09

	IMIĘ I NAZWISKO	NR UPRAWNIEŃ	PODPIS I PIECZĄTKA	DATA
ASYSTENT PROJEKTANTA	mgr inż. Maciej Bielniak	-		01.2012
PROJEKTANT	mgr inż. Marek Kopeć	LBS/0008/ POOE/06		01.2012
SPRAWDZAJĄCY	mgr inż. Robert Szymański	52/94/Zg		01.2012

TK-P

Moc zainstalowana: Pz=15,0kW
Moc szczytowa: Ps=3,9kW

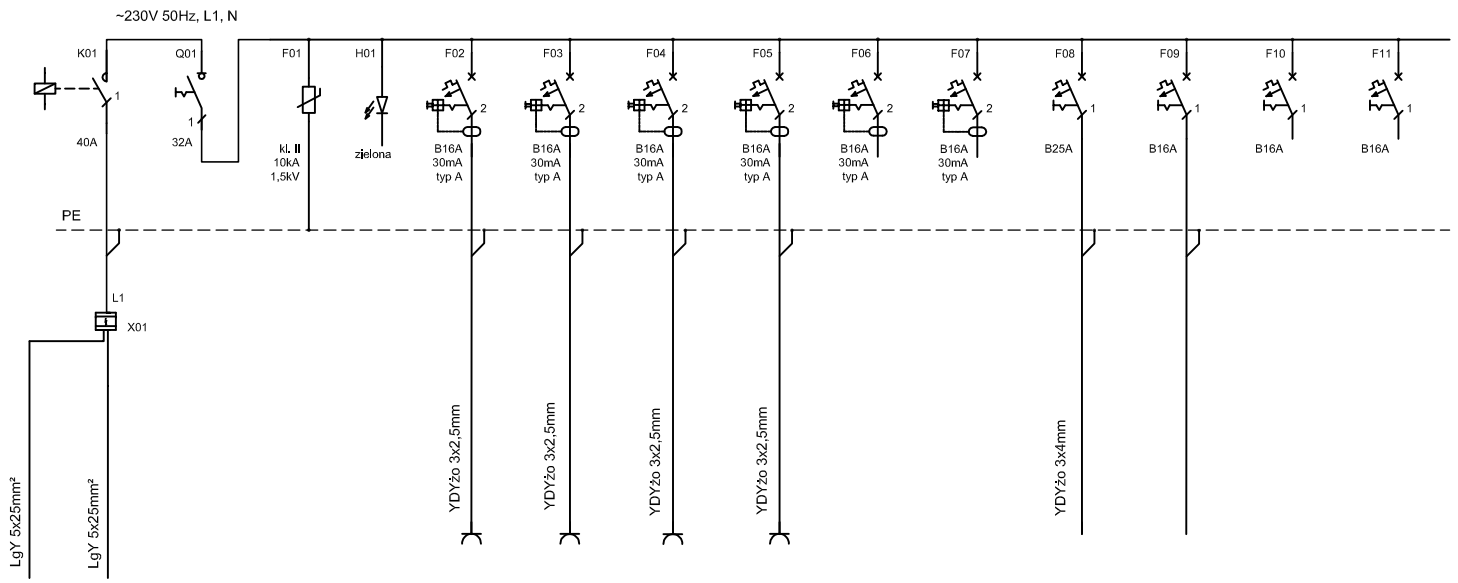

					1	2	3	4	5	6	7	8	9	10
zasilanie z RG	zasilanie do TK-0	Rozłącznik główny	Ochronnik przepięciowy	Wskaźnik obecności napięcia	Gniazda DATA pom. 002, 005, 005A, 005B	Gniazda DATA Sala Operacyjna	Gniazda DATA Sala Operacyjna	Gniazda DATA Sala Operacyjna	REZERWA	REZERWA	Zasilanie Centrali Alarmowej		REZERWA	REZERWA

Rozdzielnica podtynkowa
5x12 modułów
IP30, klasa izolacji II,
drzwi z blachy stalowej

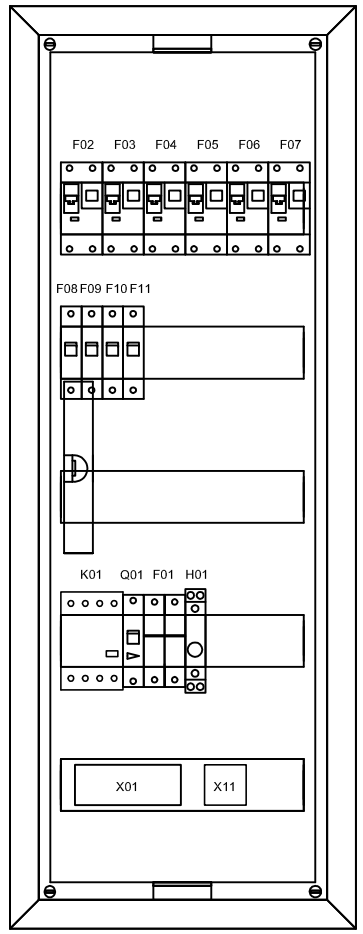

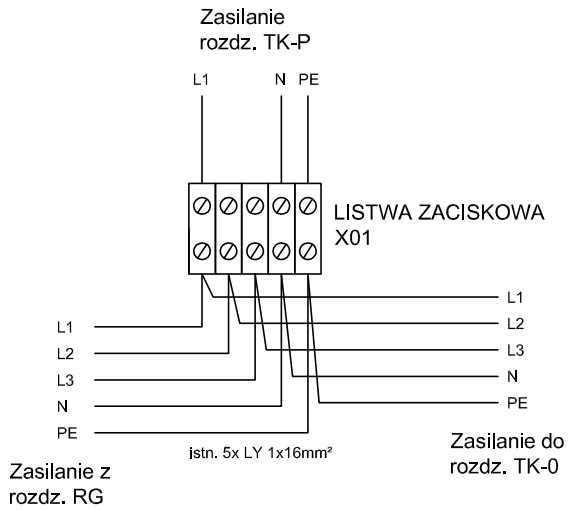

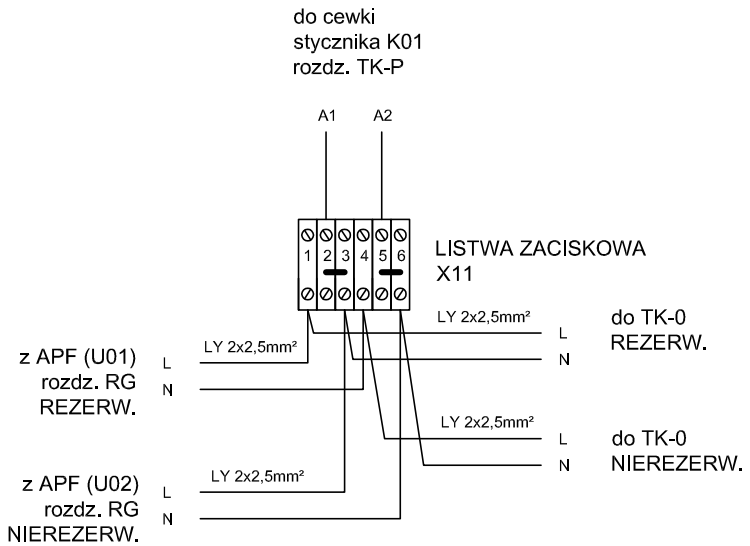

UWAGA!

Podłaczenie na listwie zgodnie z rysunkiem spowoduje wyłączenie rozdzielnicy podczas przełączenie na zasilanie rezerwowe. Zmiana mostków między 2-3 na 1-2 oraz z 5-6 na 4-5 oznacze, że rozdzielnica będzie zasilana z rezerwowego zasilania.
Tylko rozdzielnice wytypowane przez Inwestora mogą być zasilane podcza załaczenia rezerwy!

TN-S SAMOCZYNNE WYŁĄCZENIE ZASILANIA

NAZWA I ADRES INWESTYCJI	PRZEBUDOWY INSTALACJI ELEKTRYCZNEJ BUDYNKU ODDZIAŁU NARODOWEGO FUNDUSZU ZDROWIA PRZY UL. PODGÓRNEJ 9B W ZIELONEJ GÓRZE			
BIURO PROJEKTÓW	Mazel M.H.Mazelkowscy	ZIELONA GÓRA ul. PIASKOWA 2A tel.068 32-38-720		
	RYSUNEK: SCHEMAT ROZDZIELNICY KOMPUTEROWEJ TK-P			SKALA: - : -
STADIUM PROJEKTU: PROJEKT BUDOWLANY	BRANŻA: ELEKTRYCZNA	FAZA PROJEKTU: P	BRANŻA: E	CZĘŚĆ PROJ.: N F	NR RYSUNKU: 10

	IMIĘ I NAZWISKO	NR UPRAWNIEŃ	PODPIS I PIECZĄTKA	DATA
ASYSTENT PROJEKTANTA	mgr inż. Maciej Bielniak	-		01.2012
PROJEKTANT	mgr inż. Marek Kopeć	LBS/0008/ POOE/06		01.2012
SPRAWDZAJĄCY	mgr inż. Robert Szymański	52/94/Zg		01.2012

TP-0.1

Moc zainstalowana: Pz=23,0kW
Moc szczytowa: Ps=7,4kW

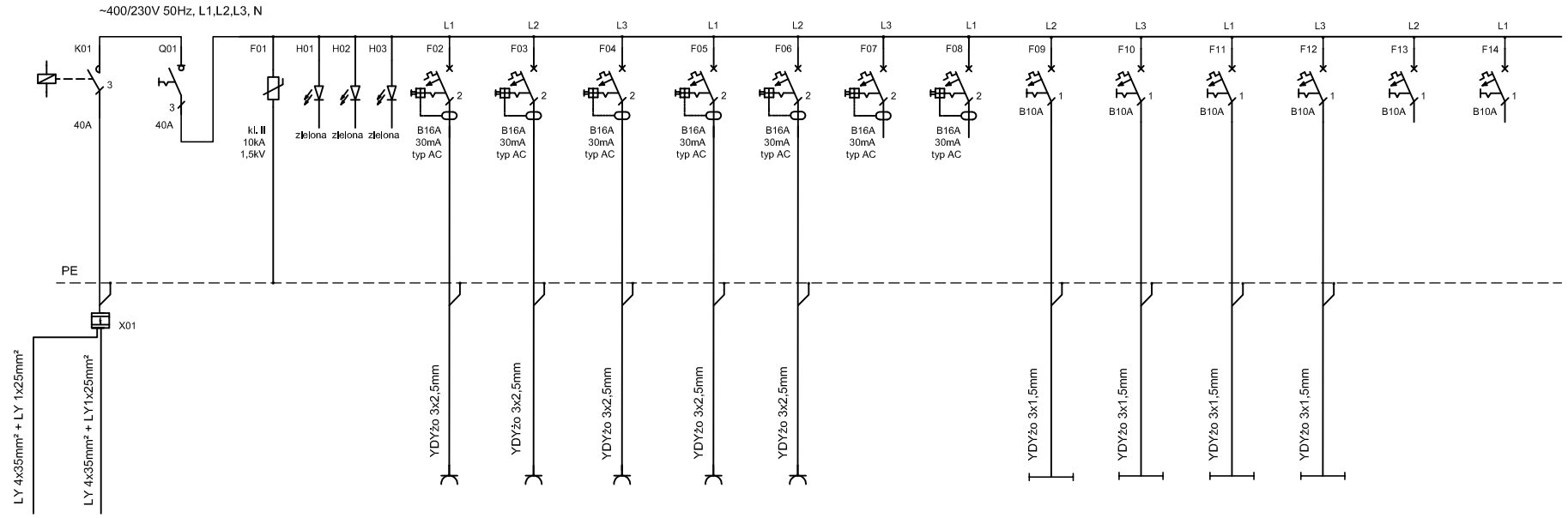

					1	2	3	4	5	6	7	8	9	10	11	12	13
zasilanie z TP-P.1	zasilanie do TP-1.1	Rozłącznik główny	Ochronnik przepięciowy	Wskaźniki obecności napięcia	Gniazda pom. 13, 12, HALL	Gniazda pom. 7A	Gniazda pom. 7A, 7, 8	Gniazda pom. 8, 8A, 9	Gniazda pom.10, 11	REZERWA	REZERWA	Obwód oświetlenia pom. 7, 7A, 8, 8A, 9, 10, 11, 12, 13	Obwód oświetlenia pom. 7, 7A, 8, 8A, 9, 10, 11, 12, 13	Obwód oświetlenia pom. 7, 7A, 8, 8A, 9, 10, 11, 12, 13		REZERWA	REZERWA

Rozdzielnica podtynkowa
2x 4x 12 modułów
IP30, klasa izolacji II,
drzwi z blachy stalowej

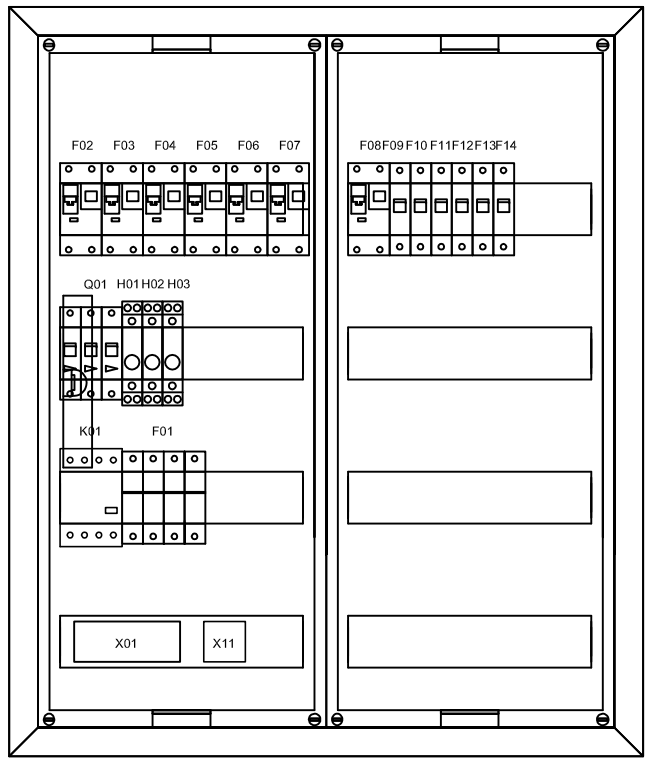

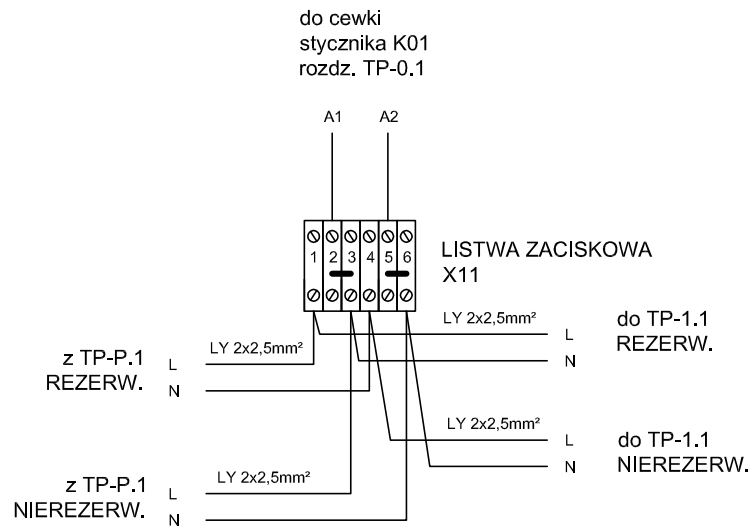

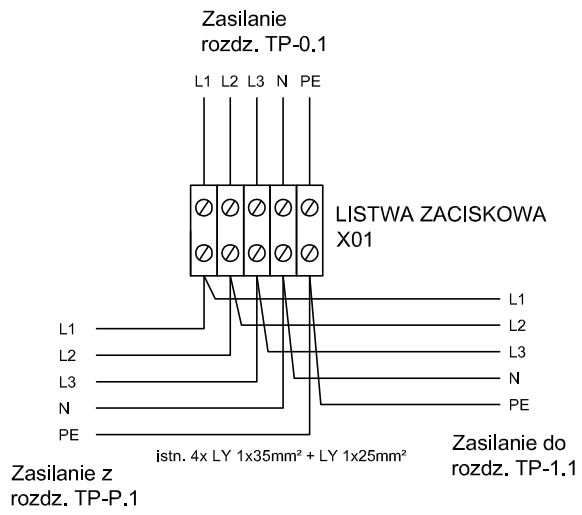

UWAGA!

Podłaczenie na listwie zgodnie z rysunkiem spowoduje wyłączenie rozdzielnicy podczas przełączenie na zasilanie rezerwowe. Zmiana mostków między 2-3 na 1-2 oraz z 5-6 na 4-5 oznacze, że rozdzielnica będzie zasilana z rezerwowego zasilania.
Tylko rozdzielnice wytypowane przez Inwestora mogą być zasilane podcza załaczenia rezerwy!

TN-S SAMOCZYNNE WYŁĄCZENIE ZASILANIA

NAZWA I ADRES INWESTYCJI	PRZEBUDOWY INSTALACJI ELEKTRYCZNEJ BUDYNKU ODDZIAŁU NARODOWEGO FUNDUSZU ZDROWIA PRZY UL. PODGÓRNEJ 9B W ZIELONEJ GÓRZE
BIURO PROJEKTÓW	Mazel M.H.Mazurkiewicz Spółka Jawna — ZIELONA GÓRA, ul. PIASKOWA 2A, tel.068 32-38-720
	RYSUNEK: SCHEMAT ROZDZIELNICY PIĘTROWEJ TP-0.1 — SKALA: - : -
STADIUM PROJEKTU: PROJEKT BUDOWLANY	BRANŻA: ELEKTRYCZNA — FAZA PROJEKTU: P — BRANŻA: B-E- — CZĘŚĆ PROJ.: NF- — NR RYSUNKU: 11

	IMIĘ I NAZWISKO	NR UPRAWNIEŃ	PODPIS I PIECZĄTKA	DATA
ASYSTENT PROJEKTANTA	mgr inż. Maciej Bielniak	-		01.2012
PROJEKTANT	mgr inż. Marek Kopeć	LBS/0008/ POOE/06		01.2012
SPRAWDZAJĄCY	mgr inż. Robert Szymański	52/94/Zg		01.2012

TP-0.2

Moc zainstalowana: Pz=24,0kW
Moc szczytowa: Ps=4,7kW

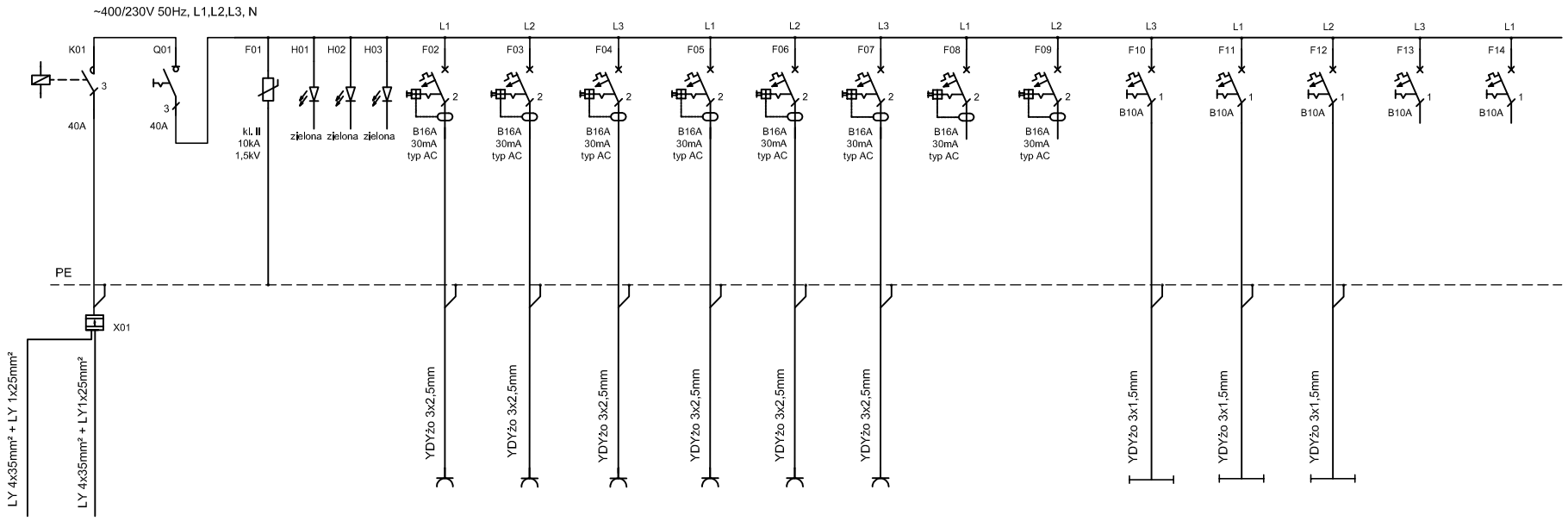

					1	2	3	4	5	6	7	8	9	10	11	12	13
zasilanie z TP-P.2	zasilanie do TP-1.2	Rozłącznik główny	Ochronnik przepięciowy	Wskaźnikl obecnoścl napięcia	Gniazda pom. 3, 3A	Gniazda pom. 4A	Gniazda pom. 4, 5, 6	Gniazda pom. 1, 2	Gniazda pom. WC		REZERWA	REZERWA				REZERWA	REZERWA

Rozdzielnica podtynkowa
2x 4x 12 modułów
IP30, klasa izolacji II,
drzwi z blachy stalowej

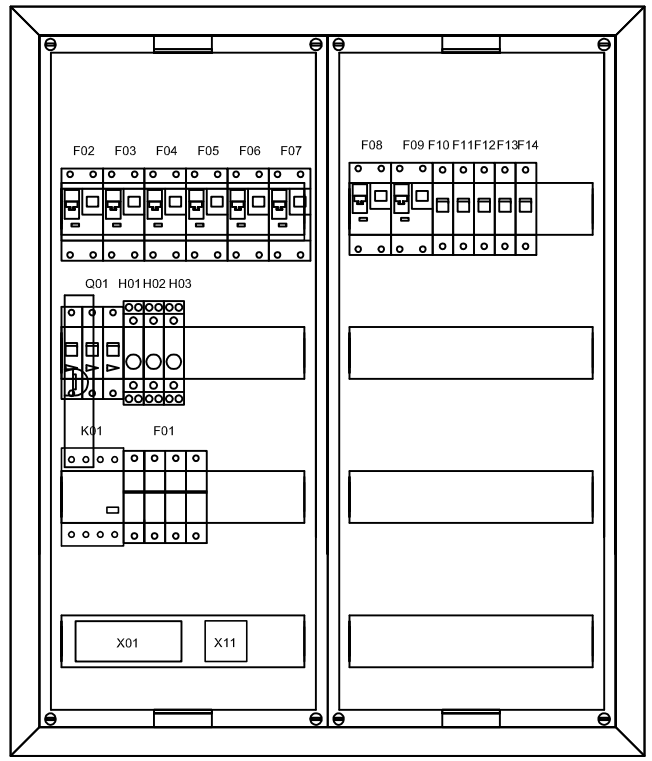

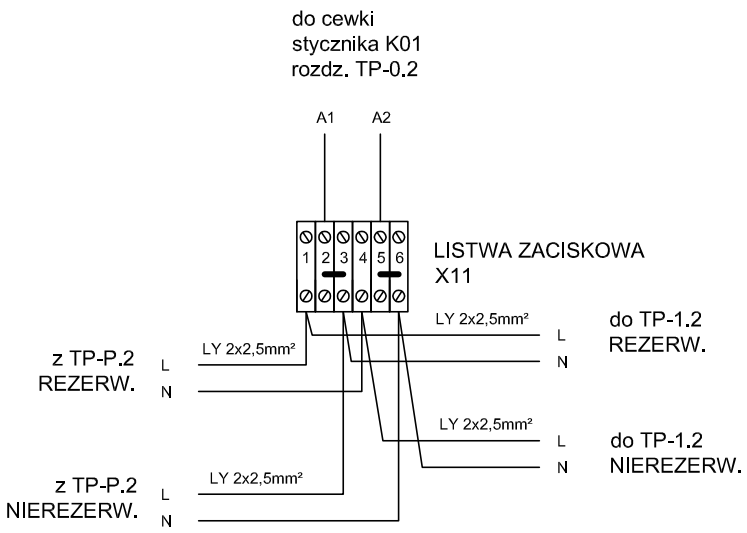

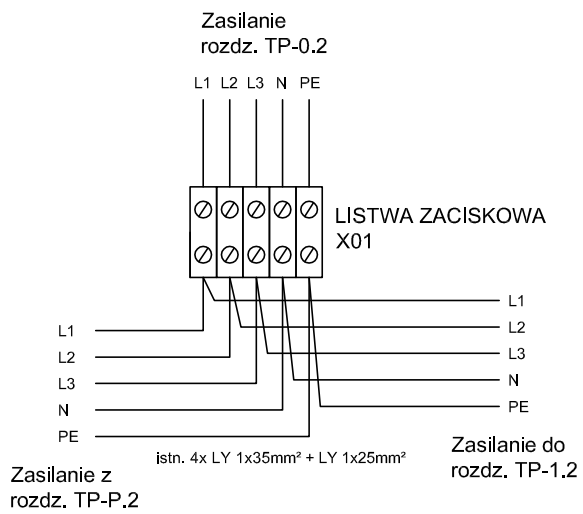

TN-S SAMOCZYNNE WYŁĄCZENIE ZASILANIA

UWAGA!

Podłaczenie na listwie zgodnie z rysunkiem spowoduje wyłączenie rozdzielnicy podczas przełączenie na zasilanie rezerwowe. Zmiana mostków między 2-3 na 1-2 oraz z 5-6 na 4-5 oznacze, że rozdzielnica będzie zasilana z rezerwowego zasilania.
Tylko rozdzielnice wytypowane przez Inwestora mogą być zasilane podcza załaczenia rezerwy!

NAZWA I ADRES INWESTYCJI	PRZEBUDOWY INSTALACJI ELEKTRYCZNEJ BUDYNKU ODDZIAŁU NARODOWEGO FUNDUSZU ZDROWIA PRZY UL. PODGÓRNEJ 9B W ZIELONEJ GÓRZE				
BIURO PROJEKTÓW	Mazel M.H.Mazurkiewicz	ZIELONA GÓRA ul. PIASKOWA 2A tel.068 32-38-720			
	RYSUNEK: SCHEMAT ROZDZIELNICY PIĘTROWEJ TP-0.2				SKALA: - : -
STADIUM PROJEKTU: PROJEKT BUDOWLANY	BRANŻA: ELEKTRYCZNA	FAZA PROJEKTU: P B	BRANŻA: E	CZĘŚĆ PROJ.: N F	NR RYSUNKU: - 12
	IMIĘ I NAZWISKO	NR UPRAWNIEŃ	PODPIS I PIECZĄTKA		DATA
ASYSTENT PROJEKTANTA	mgr inż. Maciej Bielniak	-			01.2012
PROJEKTANT	mgr inż. Marek Kopeć	LBS/0008/ POOE/06			01.2012
SPRAWDZAJĄCY	mgr inż. Robert Szymański	52/94/Zg			01.2012

TK-0

Moc zainstalowana: Pz=21,0kW
Moc szczytowa: Ps=4,7kW

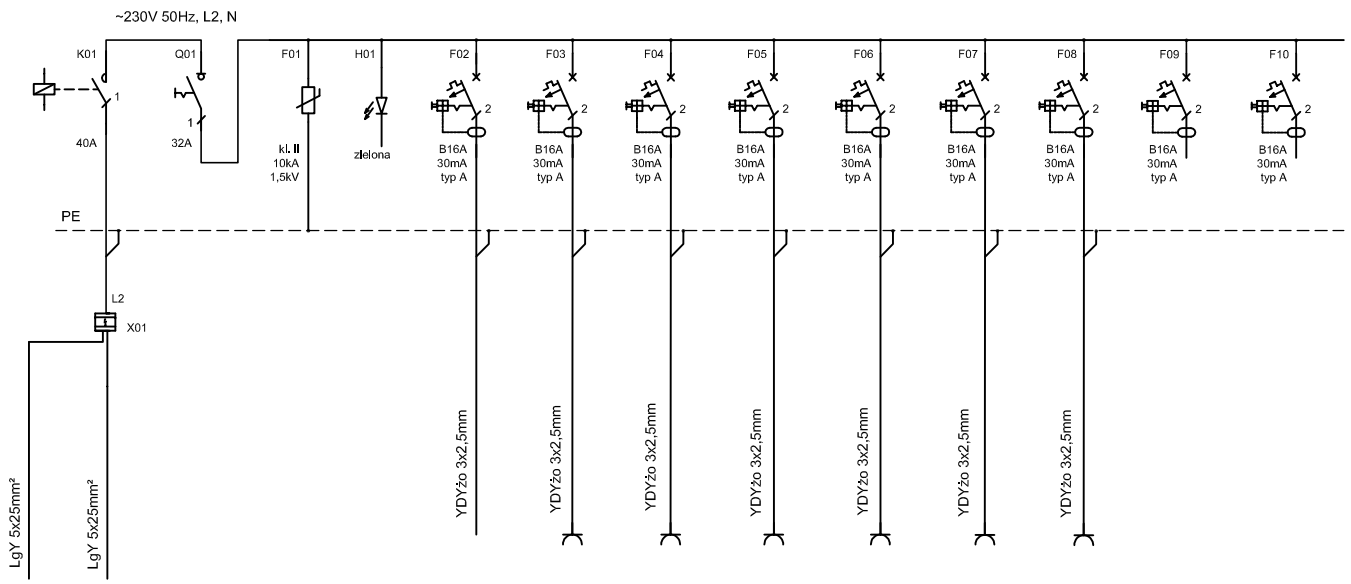

					1	2	3	4	5	6	7	8	9
zasilanie z TK-P	zasilanie do TK-1	Rozłącznik główny	Ochronnik przepięciowy	Wskaźnik obecności napięcia	SZAFA PIĘTROWA	Gniazda DATA pom. 1, 2	Gniazda DATA pom. 3A, 4A, 4	Gniazda DATA pom. 3, 3A, 4, 4B	Gniazda DATA pom. 6, 7, 7A, 10	Gniazda DATA pom. 6A, 6	Gniazda DATA pom. 9, 10, 11, 12	REZERWA	REZERWA

Rozdzielnica podtynkowa
5x12 modułów
IP30, klasa izolacji II,
drzwi z blachy stalowej

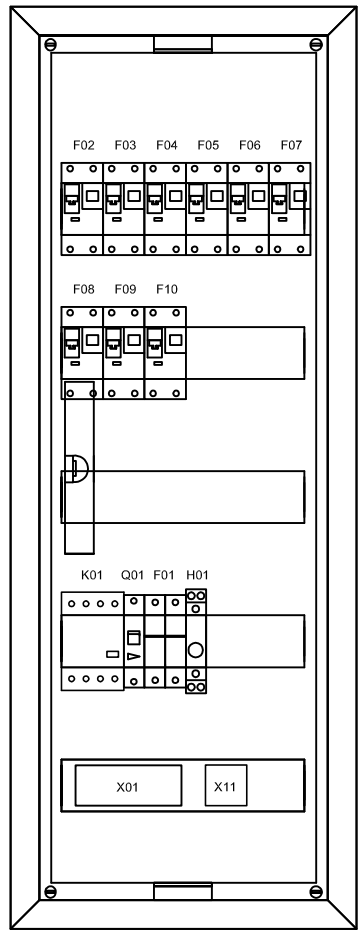

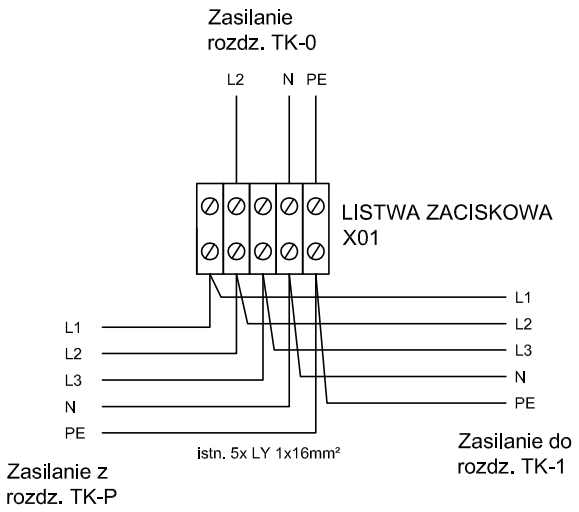

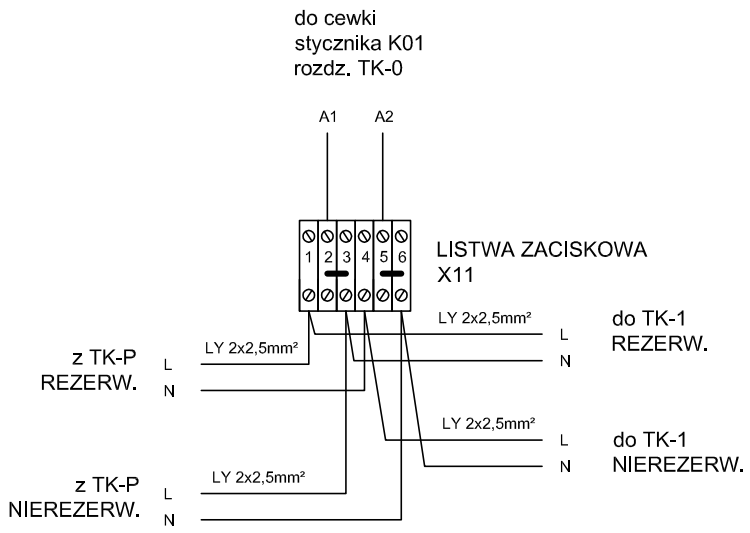

UWAGA!

Podłączenie na listwie zgodnie z rysunkiem spowoduje wyłączenie rozdzielnicy podczas przełączenia na zasilanie rezerwowe. Zmiana mostków między 2-3 na 1-2 oraz z 5-6 na 4-5 oznacze, że rozdzielnica będzie zasilana z rezerwowego zasilania.
Tylko rozdzielnice wytypowane przez Inwestora mogą być zasilane podczas załączenia rezerwy!

TN-S SAMOCZYNNE WYŁĄCZENIE ZASILANIA

NAZWA I ADRES INWESTYCJI	PRZEBUDOWY INSTALACJI ELEKTRYCZNEJ BUDYNKU ODDZIAŁU NARODOWEGO FUNDUSZU ZDROWIA PRZY UL. PODGÓRNEJ 9B W ZIELONEJ GÓRZE			
BIURO PROJEKTÓW	Mazel M.H.Mazurkiewicz	ZIELONA GÓRA ul. PIASKOWA 2A tel.068 32-38-720		
	RYSUNEK: SCHEMAT ROZDZIELNICY KOMPUTEROWEJ TK-0			SKALA: - : -
STADIUM PROJEKTU: PROJEKT BUDOWLANY	BRANŻA: ELEKTRYCZNA	FAZA PROJEKTU: P	BRANŻA: E	CZĘŚĆ PROJ.: N F -	NR RYSUNKU: 13

	IMIĘ I NAZWISKO	NR UPRAWNIEŃ	PODPIS I PIECZĄTKA	DATA
ASYSTENT PROJEKTANTA	mgr inż. Maciej Bielniak	-		01.2012
PROJEKTANT	mgr inż. Marek Kopeć	LBS/0008/ POOE/06		01.2012
SPRAWDZAJĄCY	mgr inż. Robert Szymański	52/94/Zg		01.2012

TP-1.1

Moc zainstalowana: Pz=25,0kW
Moc szczytowa: Ps=5,4kW

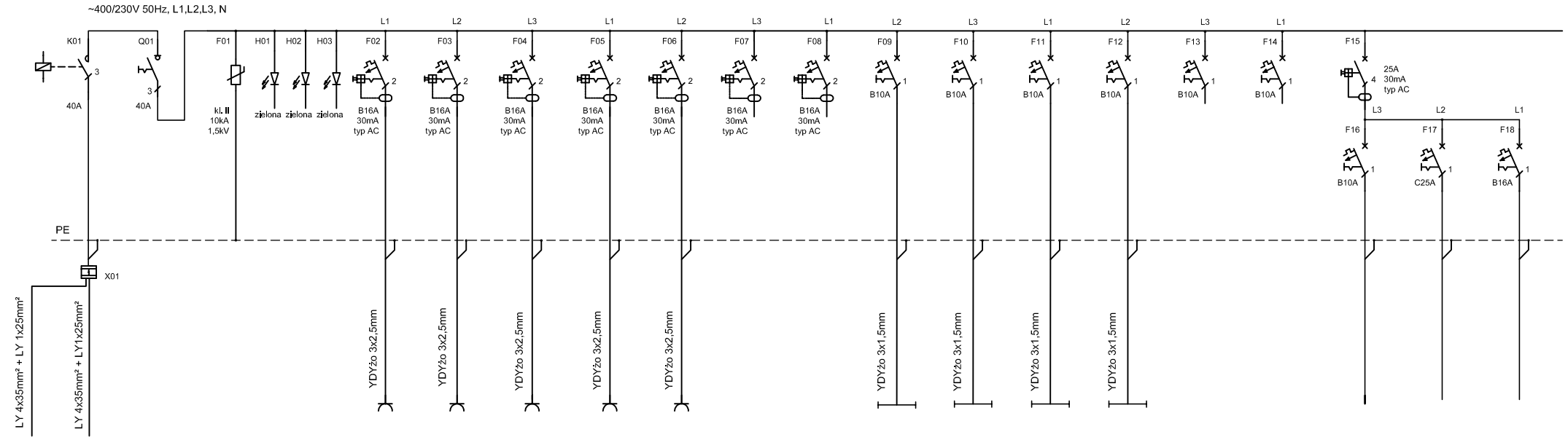

Rozdzielnica podtynkowa
2x 4x 12 modułów
IP30, klasa izolacji II,
drzwi z blachy stalowej

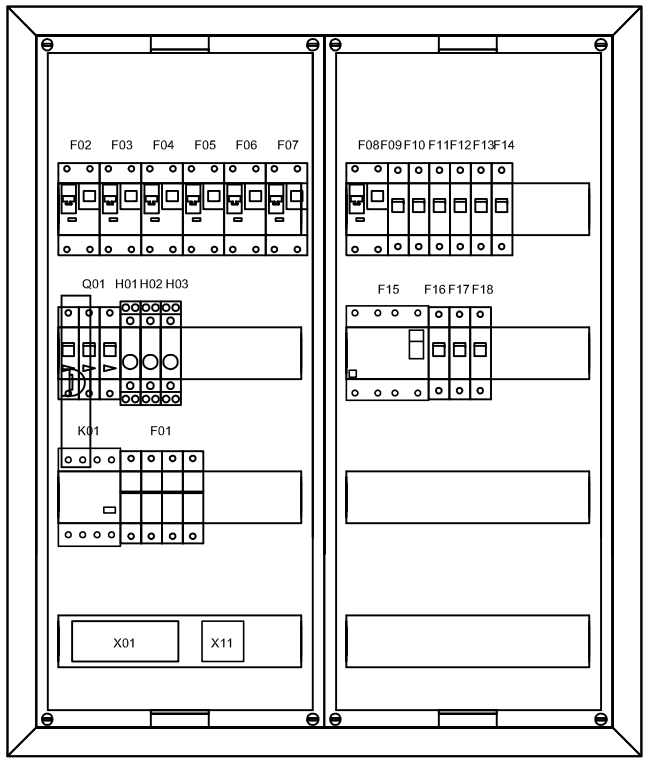

					1	2	3	4	5	6	7	8	9	10	11	12	13	14	15	16
zasilanie z TP-0.1	zasilanie do TP-2.1	Rozłącznik główny	Ochronnik przepięciowy	Wskaźniki obecności napięcia	Gniazda pom. 106, 106A	Gniazda pom. 106B, 107, korytarz	Gniazda pom. 107, 108	Gniazda pom. 109, 110A	Gniazda pom. 110, 111, HALL	REZERWA	REZERWA	Obwód oświetlenia pom. 106, 106A, 106B, 107, 108, 109, 110, 110A, 111	Obwód oświetlenia pom. 106, 106A, 106B, 107, 108, 109, 110, 110A, 111	Obwód oświetlenia pom. 106, 106A, 106B, 107, 108, 109, 110, 110A, 111	Obwód oświetlenia pom. 106, 106A, 106B, 107, 108, 109, 110, 110A, 111	REZERWA	REZERWA		REZERWA	REZERWA

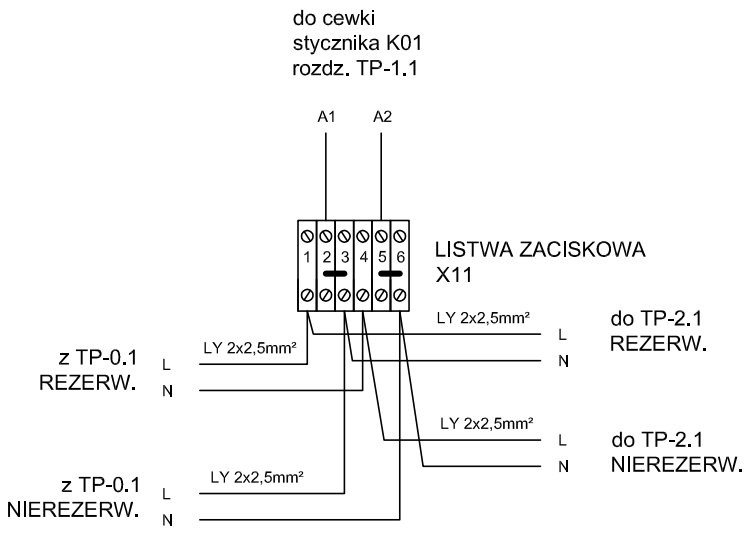

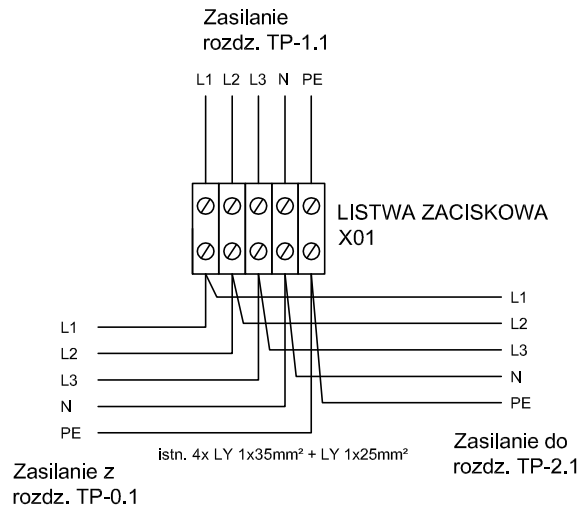

UWAGA!

Podlaczenie na listwie zgodnie z rysunkiem spowoduje wyłączenie rozdzielnicy podczas przełączenia na zasilanie rezerwowe. Zmiana mostków między 2-3 na 1-2 oraz z 5-6 na 4-5 oznacze, że rozdzielnica będzie zasilana z rezerwowego zasilania.
Tylko rozdzielnice wytypowane przez Inwestora mogą być zasilane podczas załaczenia rezerwy!

TN-S SAMOCZYNNE WYŁĄCZENIE ZASILANIA

NAZWA I ADRES INWESTYCJI	PRZEBUDOWY INSTALACJI ELEKTRYCZNEJ BUDYNKU ODDZIAŁU NARODOWEGO FUNDUSZU ZDROWIA PRZY UL. PODGÓRNEJ 9B W ZIELONEJ GÓRZE			
BIURO PROJEKTÓW	Mazel M.H.Mazurkiewicz	ZIELONA GÓRA ul. PIASKOWA 2A tel.068 32-38-720		
	RYSUNEK: SCHEMAT ROZDZIELNICY PIĘTROWEJ TP-1.1			SKALA: - : -
STADIUM PROJEKTU: PROJEKT BUDOWLANY	BRANŻA: ELEKTRYCZNA	FAZA PROJEKTU: P B	BRANŻA: E	CZĘŚĆ PROJ.: N F	NR RYSUNKU: 14

	IMIĘ I NAZWISKO	NR UPRAWNIEŃ	PODPIS I PIECZĄTKA	DATA
ASYSTENT PROJEKTANTA	mgr inż. Maciej Bielniak	-		01.2012
PROJEKTANT	mgr inż. Marek Kopeć	LBS/0008/ POOE/06		01.2012
SPRAWDZAJĄCY	mgr inż. Robert Szymański	52/94/Zg		01.2012

TP-1.2

Moc zainstalowana: Pz=32,0kW
Moc szczytowa: Ps=7,6kW

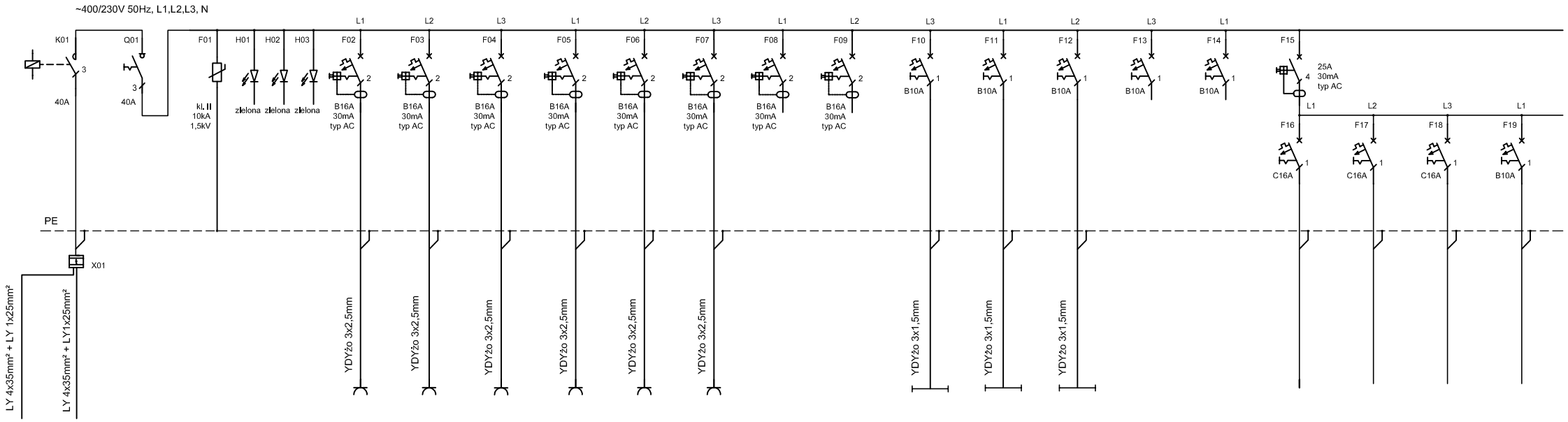

					1	2	3	4	5	6	7	8	9	10	11	12	13	14	15	16	17
zasilanie z TP-0,2	zasilanie do TP-2.2	Rozłącznik główny	Ochronnik przepięciowy	Wskaźniki obecności napięcia	Gniazda pom. 102, 103, korytarz	Gniazda pom. 101, korytarz	Gniazda pom. 104A,104, korytarz przy pom. 104A	Gniazda pom. 105	Gniazda pom. 104, 105	Gniazda pom. WC	REZERWA	REZERWA	Obwody oświetlenia pom. 101, 102, 103, 103A, 104, 104A, 105, WC	Obwody oświetlenia pom. 101, 102, 103, 103A, 104, 104A, 105, WC	Obwody oświetlenia pom. 101, 102, 103, 103A, 104, 104A, 105, WC	REZERWA	REZERWA	Klimatyzator	Klimatyzator 4 serwerownia	Klimatyzator 5 serwerownia	SUG103

Rozdzielnica podtynkowa
2x 4x 12 modułów
IP30, klasa izolacji II,
drzwi z blachy stalowej

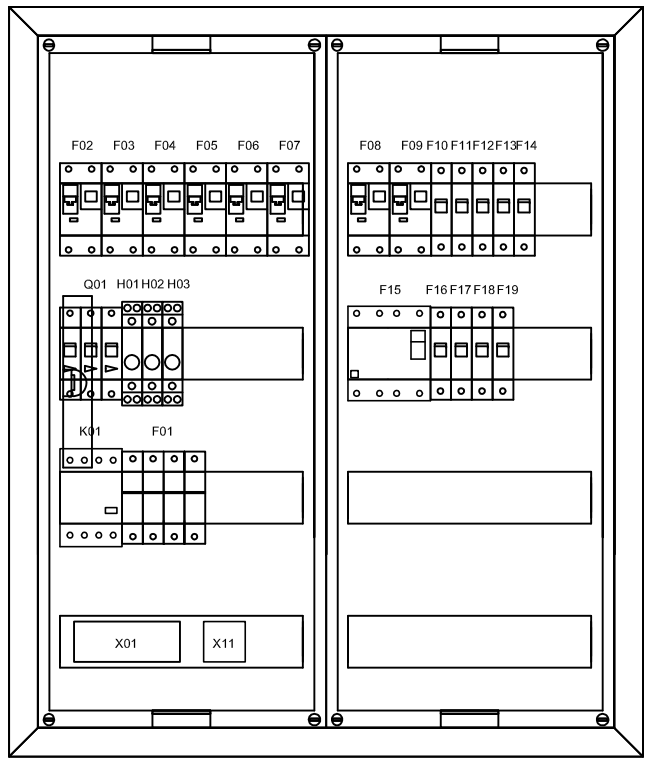

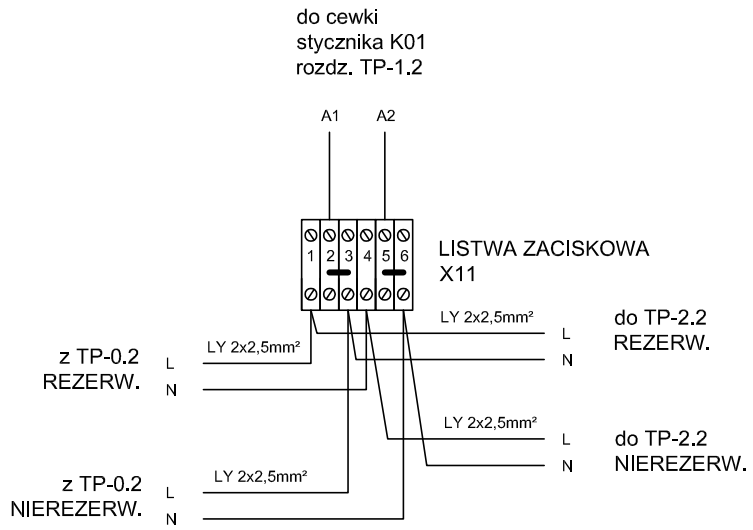

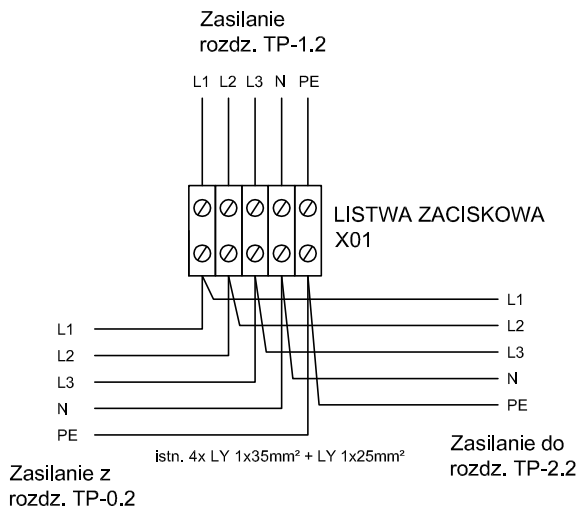

UWAGA!

Podłaczenie na listwie zgodnie z rysunkiem spowoduje wyłączenie rozdzielnicy podczas przełączenie na zasilanie rezerwowe. Zmiana mostków między 2-3 na 1-2 oraz z 5-6 na 4-5 oznacze, że rozdzielnica będzie zasilana z rezerwowego zasilania.
Tylko rozdzielnice wytypowane przez Inwestora mogą być zasilane podcza załaczenia rezerwy!

TN-S SAMOCZYNNE WYŁĄCZENIE ZASILANIA

NAZWA I ADRES INWESTYCJI	PRZEBUDOWY INSTALACJI ELEKTRYCZNEJ BUDYNKU ODDZIAŁU NARODOWEGO FUNDUSZU ZDROWIA PRZY UL. PODGÓRNEJ 9B W ZIELONEJ GÓRZE			
BIURO PROJEKTÓW	Mazel M.H.Mazelkowie	ZIELONA GÓRA ul. PIASKOWA 2A tel.068 32-38-720		
	RYSUNEK: SCHEMAT ROZDZIELNICY PIĘTROWEJ TP-1.2			SKALA: - : -
STADIUM PROJEKTU: PROJEKT BUDOWLANY	BRANŻA: ELEKTRYCZNA	FAZA PROJEKTU: P B	BRANŻA: E N	CZĘŚĆ PROJ.: F	NR RYSUNKU: - 15

	IMIĘ I NAZWISKO	NR UPRAWNIEŃ	PODPIS I PIECZĄTKA	DATA
ASYSTENT PROJEKTANTA	mgr inż. Maciej Bielniak	-		01.2012
PROJEKTANT	mgr inż. Marek Kopeć	LBS/0008/ POOE/06		01.2012
SPRAWDZAJĄCY	mgr inż. Robert Szymański	52/94/Zg		01.2012

TK-1

Moc zainstalowana: Pz=30,0kW
Moc szczytowa: Ps=6,2kW

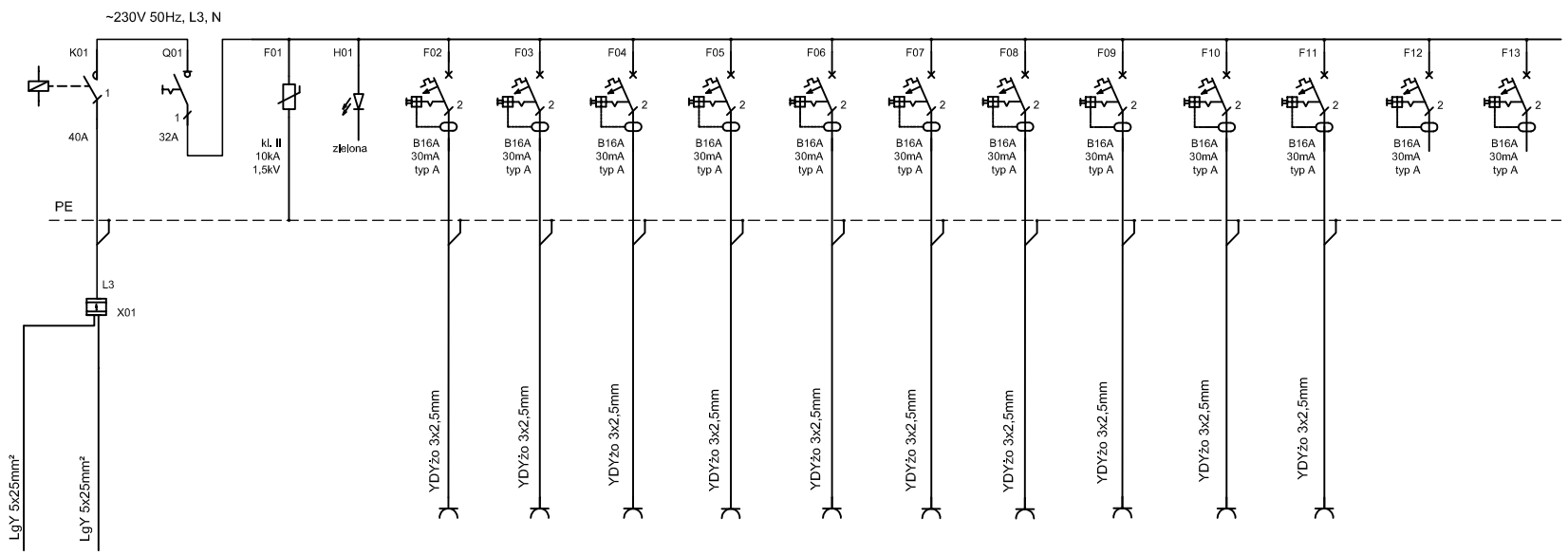

					1	2	3	4	5	6	7	8	9	10	11	12
zasilanie z TK-0	zasilanie do TK-2	Rozłącznik główny	Ochronnik przepięciowy	Wskaźnik obecności napięcia	Gniazda DATA pom. 101, 102, 103	Gniazda DATA pom. 101, 102, 103, 103A	Gniazda DATA pom. 104, 104A	Gniazda DATA pom. 104, 104A	Gniazda DATA pom. 101	Gniazda DATA pom. 106, 106A	Gniazda DATA pom. 106, 106B, 107	Gniazda DATA pom. 107, 108, 109	Gniazda DATA pom. 109, 110A, 110	Gniazda DATA pom. 110, 111	REZERWA	REZERWA

Rozdzielnica podtynkowa
5x12 modułów
IP30, klasa izolacji II,
drzwi z blachy stalowej

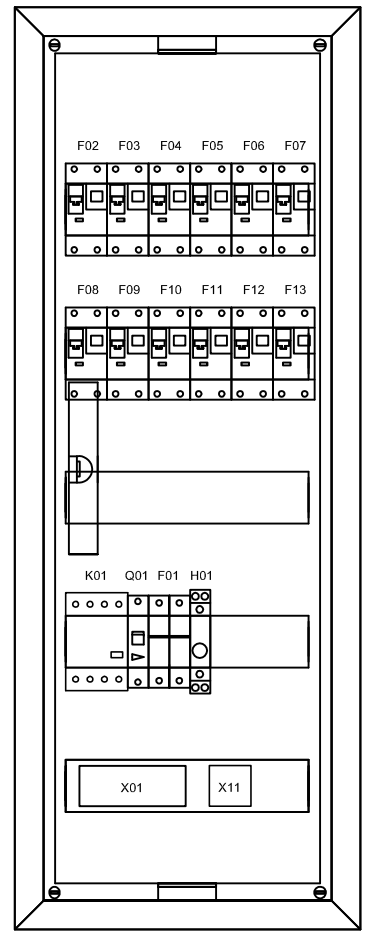

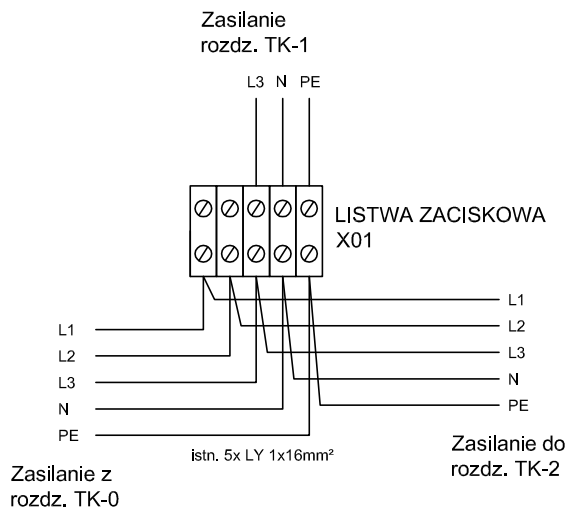

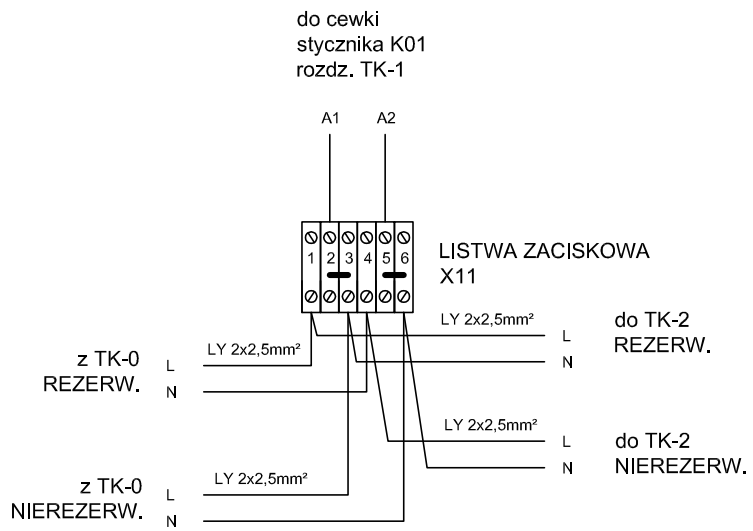

UWAGA!

Podłaczenie na listwie zgodnie z rysunkiem spowoduje wyłączenie rozdzielnicy podczas przełączenie na zasilanie rezerwowe. Zmiana mostków między 2-3 na 1-2 oraz z 5-6 na 4-5 oznacze, że rozdzielnica będzie zasilana z rezerwowego zasilania.
Tylko rozdzielnice wytypowane przez Inwestora mogą być zasilane podcza załaczenia rezerwy!

TN-S SAMOCZYNNE WYŁĄCZENIE ZASILANIA

NAZWA I ADRES INWESTYCJI	PRZEBUDOWY INSTALACJI ELEKTRYCZNEJ BUDYNKU ODDZIAŁU NARODOWEGO FUNDUSZU ZDROWIA PRZY UL. PODGÓRNEJ 9B W ZIELONEJ GÓRZE
BIURO PROJEKTÓW	Mazel M.H.Mazalkiewicz ZIELONA GÓRA ul. PIASKOWA 2A tel.068 32-38-720
	RYSUNEK: SCHEMAT ROZDZIELNICY KOMPUTEROWEJ TK-1 — SKALA: - : -
STADIUM PROJEKTU: PROJEKT BUDOWLANY	BRANŻA: ELEKTRYCZNA — FAZA PROJEKTU: P — BRANŻA: E — CZĘŚĆ PROJ.: N F — NR RYSUNKU: 16

	IMIĘ I NAZWISKO	NR UPRAWNIEŃ	PODPIS I PIECZĄTKA	DATA
ASYSTENT PROJEKTANTA	mgr inż. Maciej Bielniak	-		01.2012
PROJEKTANT	mgr inż. Marek Kopeć	LBS/0008/ POOE/06		01.2012
SPRAWDZAJĄCY	mgr inż. Robert Szymański	52/94/Zg		01.2012

TP-2.1

Moc zainstalowana: Pz=25,0kW
Moc szczytowa: Ps=7,6kW

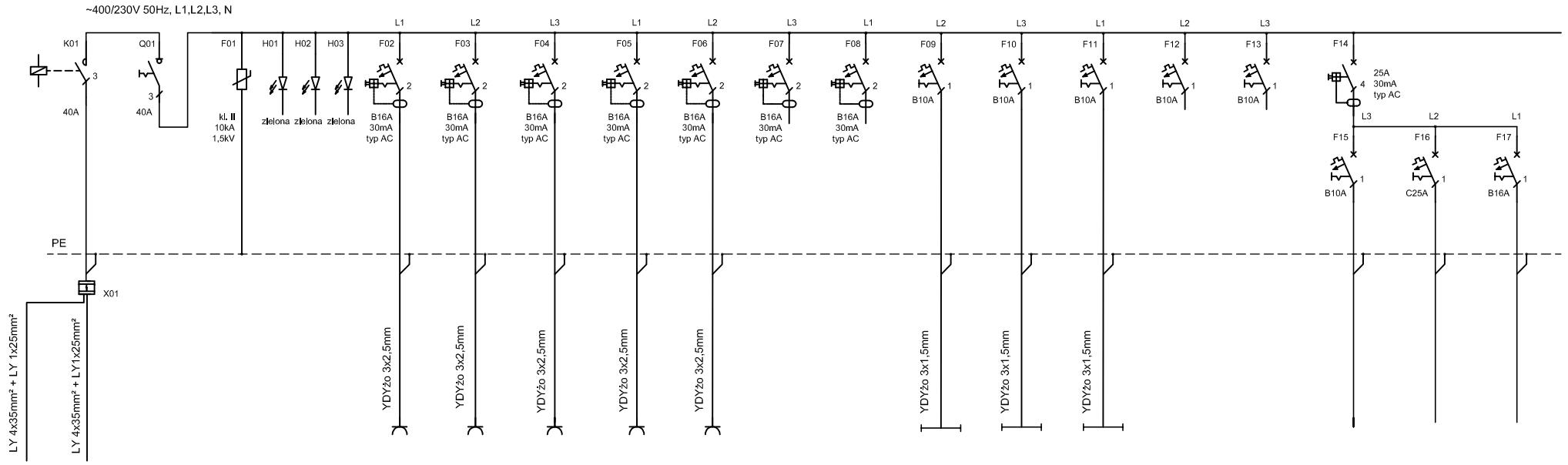

					1	2	3	4	5	6	7	8	9	10	11	12	13	14	15
zasilanie z TP-1.1	zasilanie do TP-3.1	Rozłącznik główny	Ochronnik przepięciowy	Wskaźniki obecności napięcia	Gniazda pom. 208B, 209	Gniazda pom. 212, 213A	Gniazda pom. 208, 208A	Gniazda pom. 209, 210, 211	Gniazda pom. 213, 213A	REZERWA	REZERWA	Obwód oświetlenia pom. 208, 208A, 208B, 209 210, 211, 212, 213	Obwód oświetlenia pom. 208, 208A, 208B, 209 210, 211, 212, 213	Obwód oświetlenia pom. 208, 208A, 208B, 209 210, 211, 212, 213	REZERWA	REZERWA	Klimatyzator	REZERWA	REZERWA

Rozdzielnica podtynkowa
2x 4x 12 modułów
IP30, klasa izolacji II,
drzwi z blachy stalowej

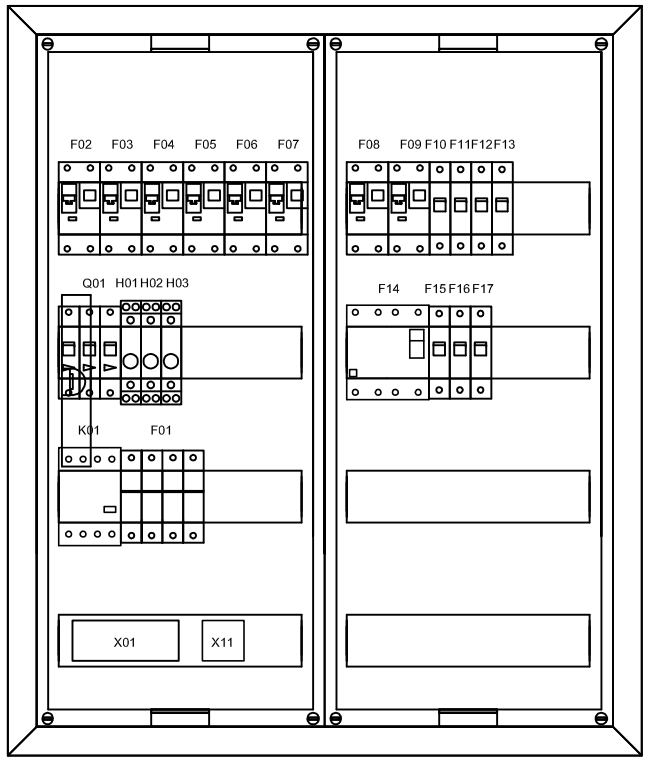

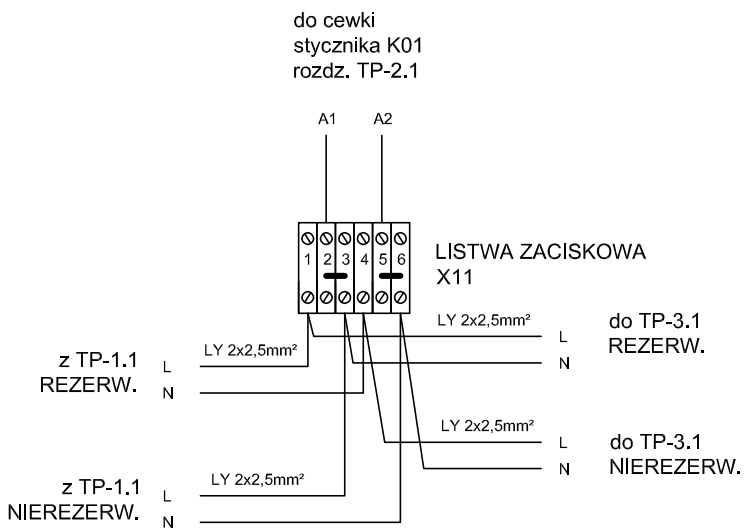

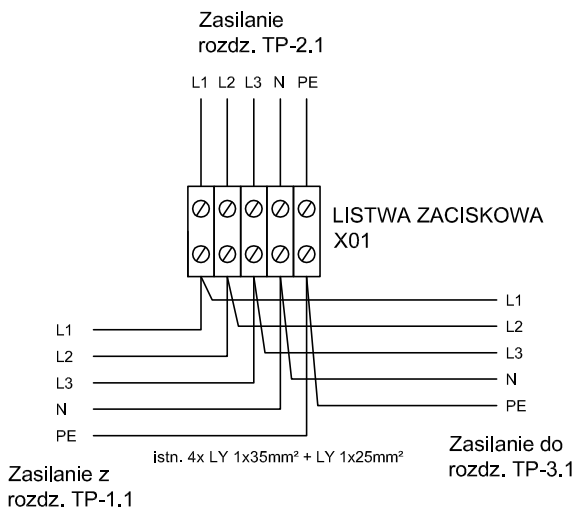

TN-S SAMOCZYNNE WYŁĄCZENIE ZASILANIA

UWAGA!

Podłaczenie na listwie zgodnie z rysunkiem spowoduje wyłączenie rozdzielnicy podczas przełączenie na zasilanie rezerwowe. Zmiana mostków między 2-3 na 1-2 oraz z 5-6 na 4-5 oznacze, że rozdzielnica będzie zasilana z rezerwowego zasilania.
Tylko rozdzielnice wytypowane przez Inwestora mogą być zasilane podcza załaczenia rezerwy!

NAZWA I ADRES INWESTYCJI	PRZEBUDOWY INSTALACJI ELEKTRYCZNEJ BUDYNKU ODDZIAŁU NARODOWEGO FUNDUSZU ZDROWIA PRZY UL. PODGÓRNEJ 9B W ZIELONEJ GÓRZE			
BIURO PROJEKTÓW	Mazel M.H.Mazurkiewicz	ZIELONA GÓRA ul. PIASKOWA 2A tel.068 32-38-720		
	RYSUNEK: SCHEMAT ROZDZIELNICY PIĘTROWEJ TP-2.1			SKALA: - : -
STADIUM PROJEKTU: PROJEKT BUDOWLANY	BRANŻA: ELEKTRYCZNA	FAZA PROJEKTU: P B	BRANŻA: E	CZĘŚĆ PROJ.: N F -	NR RYSUNKU: 17

	IMIĘ I NAZWISKO	NR UPRAWNIEŃ	PODPIS I PIECZĄTKA	DATA
ASYSTENT PROJEKTANTA	mgr inż. Maciej Bielniak	-		01.2012
PROJEKTANT	mgr inż. Marek Kopeć	LBS/0008/ POOE/06		01.2012
SPRAWDZAJĄCY	mgr inż. Robert Szymański	52/94/Zg		01.2012

TP-2.2

Moc zainstalowana: Pz=24,0kW
Moc szczytowa: Ps=4,8kW

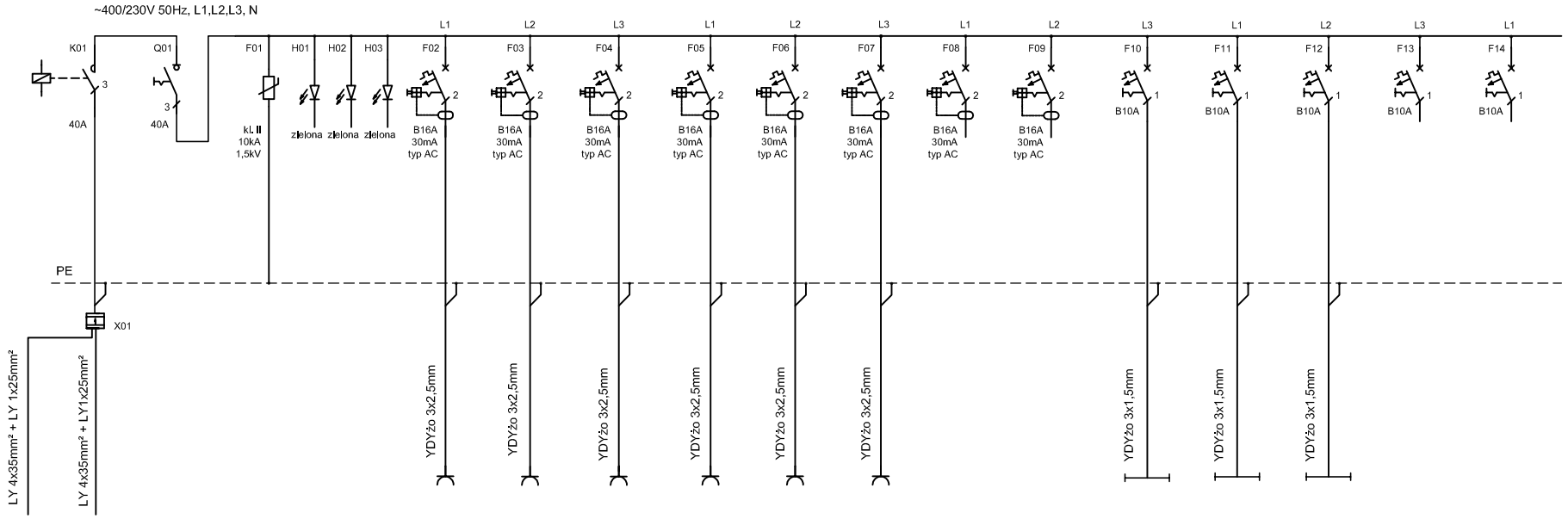

					1	2	3	4	5	6	7	8	9	10	11	12	13
zasilanie z TP-1.2	zasilanie do TP-3.2	Rozłącznik głowny	Ochronnik przepięciowy	Wskaźnik obecność napięcia	Gniazda pom. 205, 206	Gniazda pom. 203, 204, korytarz	Gniazda pom. 201, 202	Gniazda pom. 207	Gniazda pom. 207	Gniazda pom. WC	REZERWA	REZERWA	Obwód oświetlenia pom. 201, 202, 203, 204, 205, 206, 207, WC	Obwód oświetlenia pom. 201, 202, 203, 204, 205, 206, 207, WC	Obwód oświetlenia pom. 201, 202, 203, 204, 205, 206, 207, WC	REZERWA	REZERWA

Rozdzielnica podtynkowa
2x 4x 12 modułów
IP30, klasa izolacji II,
drzwi z blachy stalowej

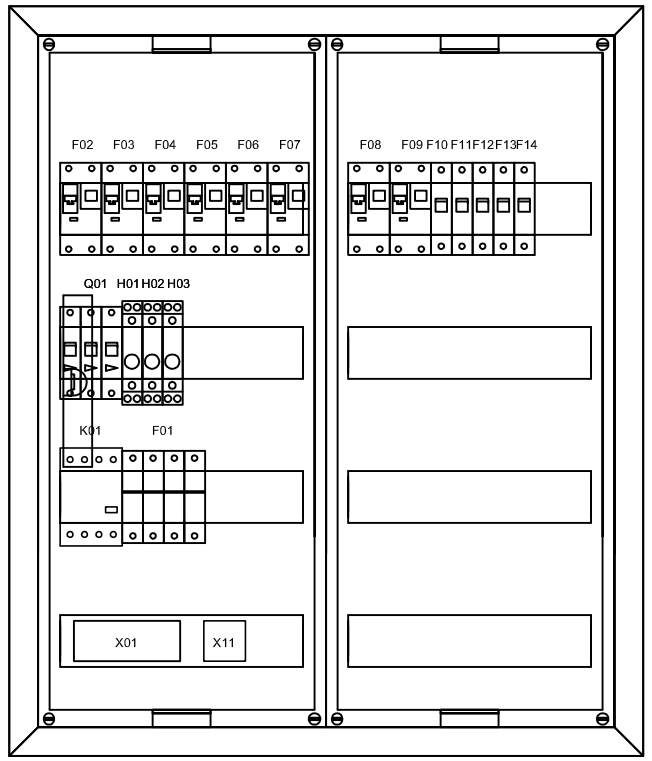

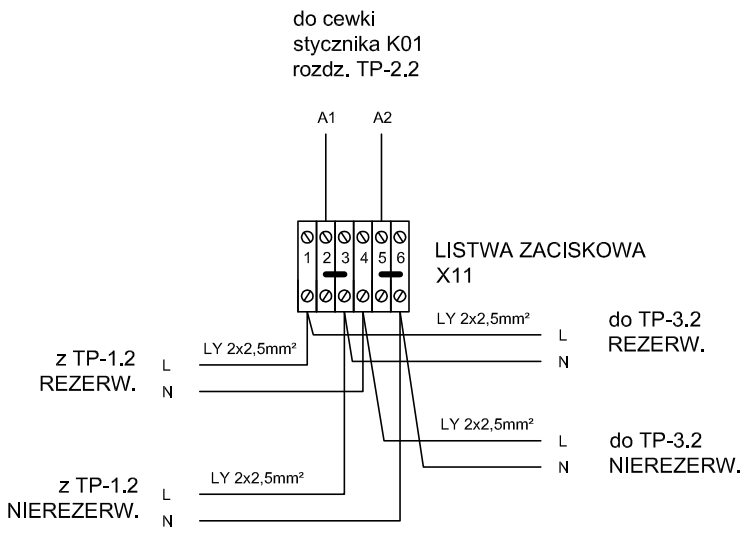

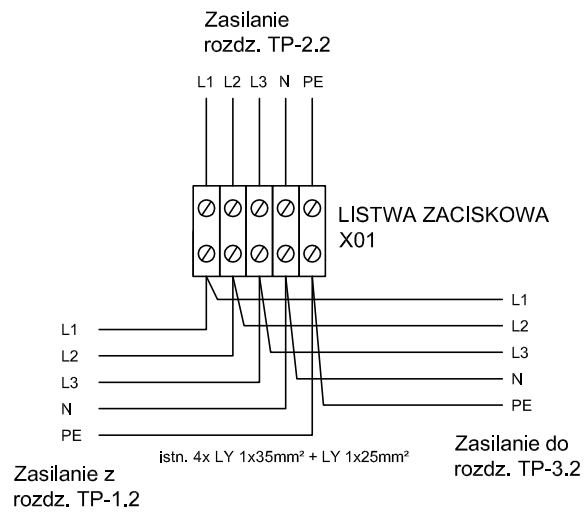

UWAGA!

Podłaczenie na listwie zgodnie z rysunkiem spowoduje wyłączenie rozdzielnicy podczas przełączenie na zasilanie rezerwowe. Zmiana mostków między 2-3 na 1-2 oraz z 5-6 na 4-5 oznacze, że rozdzielnica będzie zasilana z rezerwowego zasilania.
Tylko rozdzielnice wytypowane przez Inwestora mogą być zasilane podcza załaczenia rezerwy!

TN-S SAMOCZYNNE WYŁĄCZENIE ZASILANIA

NAZWA I ADRES INWESTYCJI	PRZEBUDOWY INSTALACJI ELEKTRYCZNEJ BUDYNKU ODDZIAŁU NARODOWEGO FUNDUSZU ZDROWIA PRZY UL. PODGÓRNEJ 9B W ZIELONEJ GÓRZE			
BIURO PROJEKTÓW	Mazel M.H.Mazelkiewicz SPÓŁKA JAWNA	ZIELONA GÓRA ul. PIASKOWA 2A tel.068 32-38-720		
	RYSUNEK: SCHEMAT ROZDZIELNICY PIĘTROWEJ TP-2.2			SKALA: - : -
STADIUM PROJEKTU: PROJEKT BUDOWLANY	BRANŻA: ELEKTRYCZNA	FAZA PROJEKTU: P	BRANŻA: B-E-	CZĘŚĆ PROJ.: NF-	NR RYSUNKU: 18

	IMIĘ I NAZWISKO	NR UPRAWNIEŃ	PODPIS I PIECZĄTKA	DATA
ASYSTENT PROJEKTANTA	mgr inż. Maciej Bielniak	-		01.2012
PROJEKTANT	mgr inż. Marek Kopeć	LBS/0008/ POOE/06		01.2012
SPRAWDZAJĄCY	mgr inż. Robert Szymański	52/94/Zg		01.2012

TK-2

Moc zainstalowana: Pz=18,0kW
Moc szczytowa: Ps=4,8kW

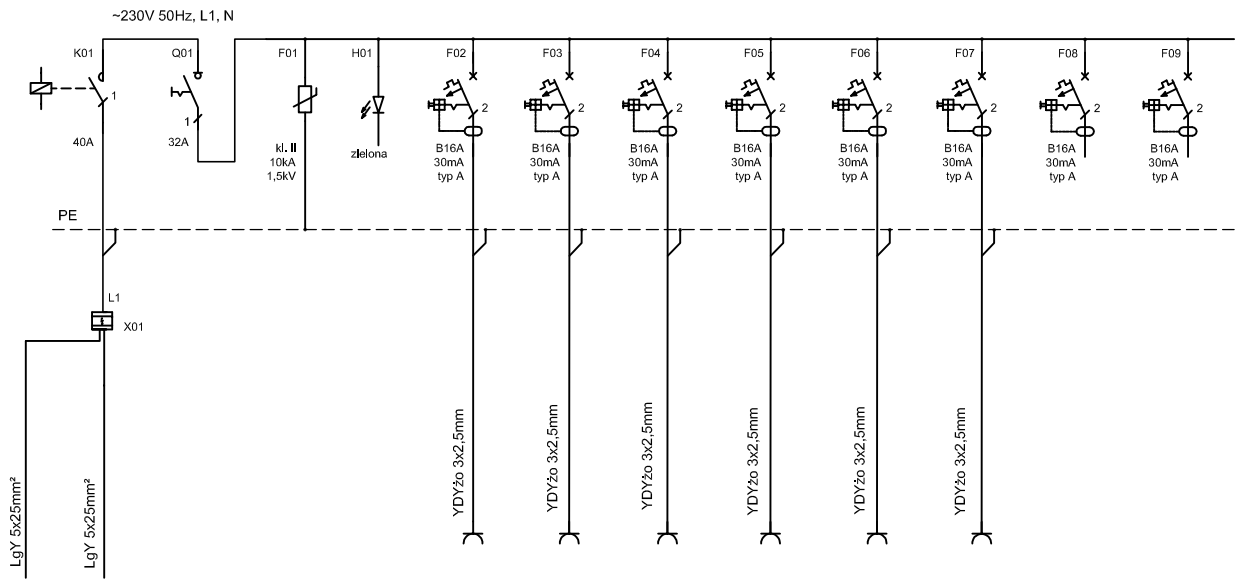

					1	2	3	4	5	6	7	8
zasilanie z TK-1	zasilanie do TK-3	Rozłącznik główny	Ochronnik przepięciowy	Wskaźnik obecności napięcia	Gniazda DATA pom. 201, 202, 203, 204	Gniazda DATA pom. 205, 206, 207	Gniazda DATA pom. 210, 211, 212	Gniazda DATA pom. 213	Gniazda DATA pom. 213, 213A	Gniazda DATA pom. 208, 208A, 208B	REZERWA	REZERWA

Rozdzielnica podtynkowa
5x12 modułów
IP30, klasa izolacji II,
drzwi z blachy stalowej

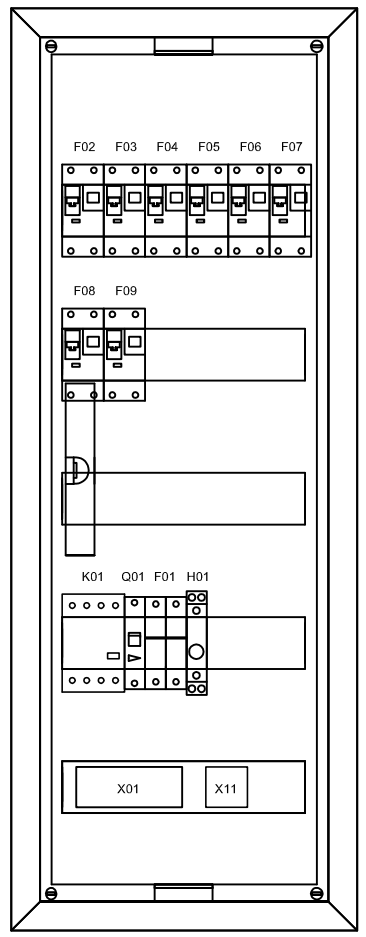

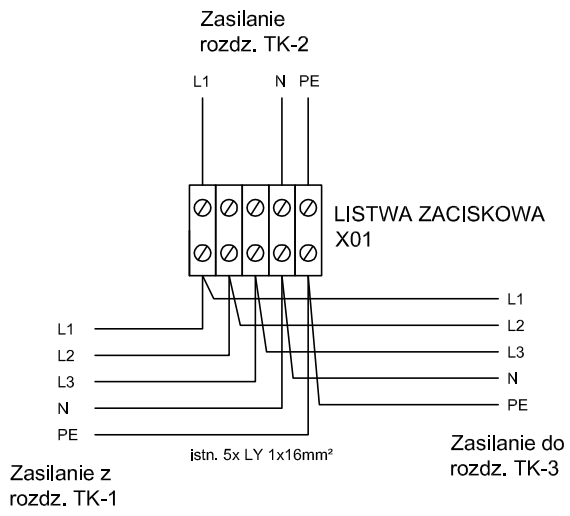

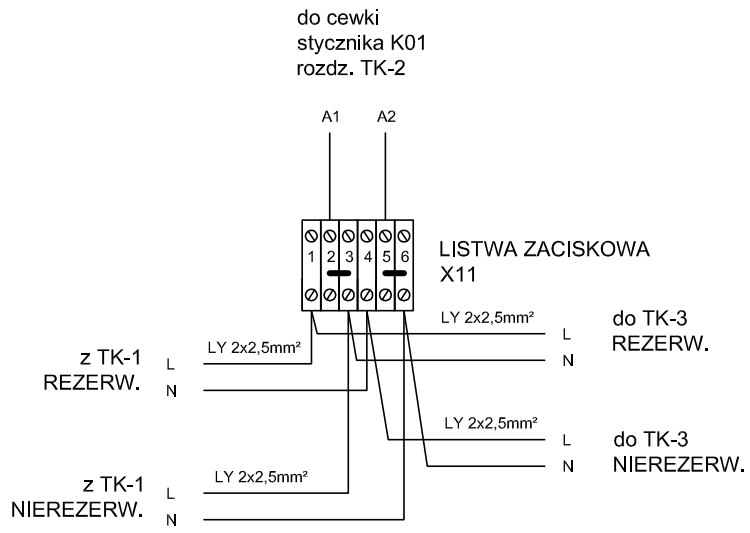

UWAGA!

Podłaczenie na listwie zgodnie z rysunkiem spowoduje wyłączenie rozdzielnicy podczas przełączenie na zasilanie rezerwowe. Zmiana mostków między 2-3 na 1-2 oraz z 5-6 na 4-5 oznacze, że rozdzielnica będzie zasilana z rezerwowego zasilania.
Tylko rozdzielnice wytypowane przez Inwestora mogą być zasilane podcza załaczenia rezerwy!

TN-S SAMOCZYNNE WYŁĄCZENIE ZASILANIA

NAZWA I ADRES INWESTYCJI	PRZEBUDOWY INSTALACJI ELEKTRYCZNEJ BUDYNKU ODDZIAŁU NARODOWEGO FUNDUSZU ZDROWIA PRZY UL. PODGÓRNEJ 9B W ZIELONEJ GÓRZE			
BIURO PROJEKTÓW	Mazel M.H.Mazurkiewicz SPÓŁKA JAWNA	ZIELONA GÓRA ul. PIASKOWA 2A tel.068 32-38-720		
	RYSUNEK: SCHEMAT ROZDZIELNICY KOMPUTEROWEJ TK-2			SKALA: - : -
STADIUM PROJEKTU: PROJEKT BUDOWLANY	BRANŻA: ELEKTRYCZNA	FAZA PROJEKTU: PB	BRANŻA: E	CZĘŚĆ PROJ.: NF	NR RYSUNKU: 19

	IMIĘ I NAZWISKO	NR UPRAWNIEŃ	PODPIS I PIECZĄTKA	DATA
ASYSTENT PROJEKTANTA	mgr inż. Maciej Bielniak	-		01.2012
PROJEKTANT	mgr inż. Marek Kopeć	LBS/0008/ POOE/06		01.2012
SPRAWDZAJĄCY	mgr inż. Robert Szymański	52/94/Zg		01.2012

TP-3.1

Moc zainstalowana: Pz=20,0kW
Moc szczytowa: Ps=7,3kW

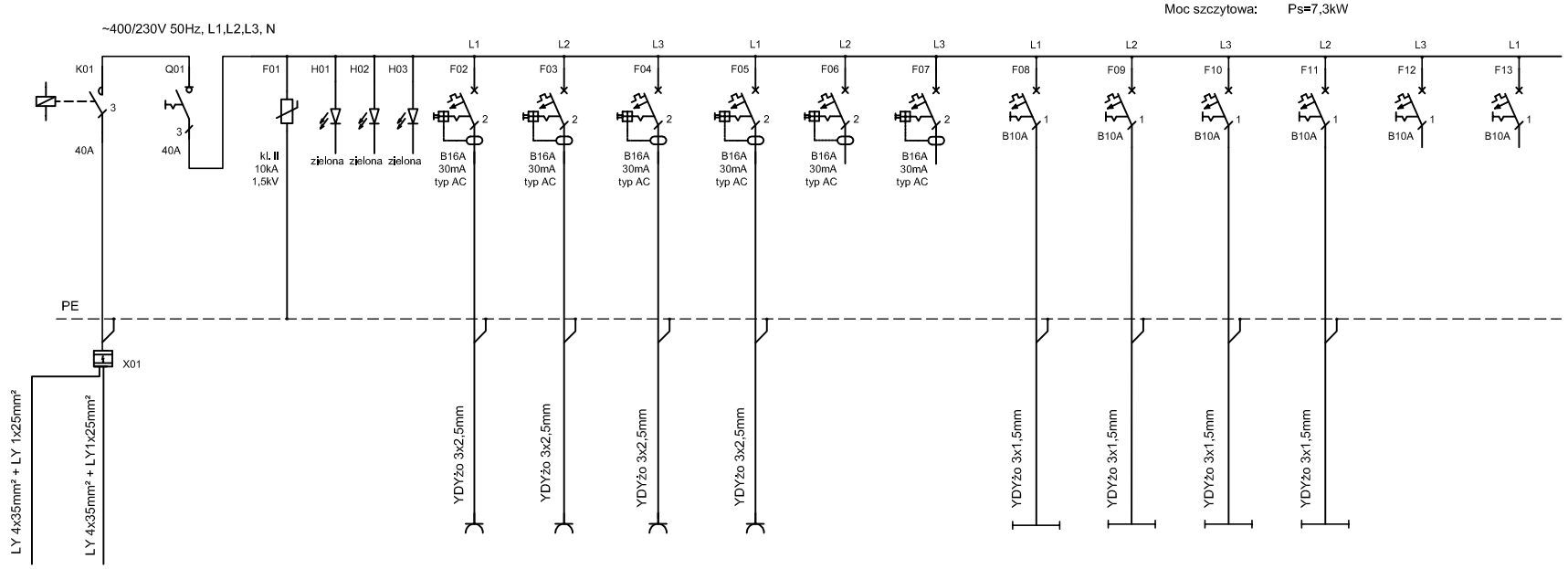

					1	2	3	4	5	6	7	8	9	10	11	12
zasilanie z TP-2.1	zasilanie do TP-4.1	Rozłącznik główny	Ochronnik przepięciowy	Wskaźnik obecności napięcia	Gniazda pom. 305B, 306, 307, korytarz	Gniazda pom. 305, 305A	Gniazda pom. 309A, 309, 309B, hall	Gniazda pom. 308	REZERWA	REZERWA	Obwód oświetlenia pom. 305A, 305, 305B, 306, 307, 309A, 309, 309B, 308	Obwód oświetlenia pom. 305A, 305, 305B, 306, 307, 309A, 309, 309B, 308	Obwód oświetlenia pom. 305A, 305, 305B, 306, 307, 309A, 309, 309B, 308	Obwód oświetlenia pom. 305A, 305, 305B, 306, 307, 309A, 309, 309B, 308	REZERWA	REZERWA

Rozdzielnica podtynkowa
2x 4x 12 modułów
IP30, klasa izolacji II,
drzwi z blachy stalowej

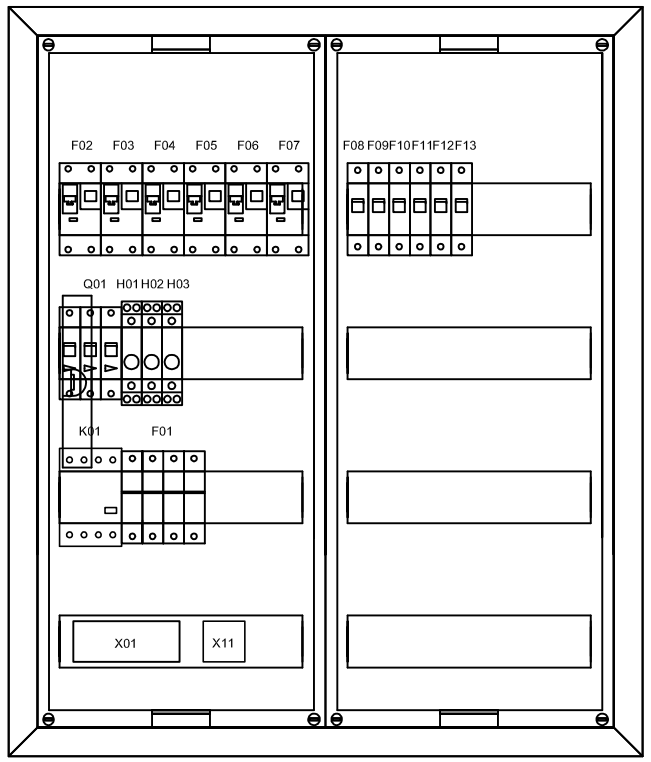

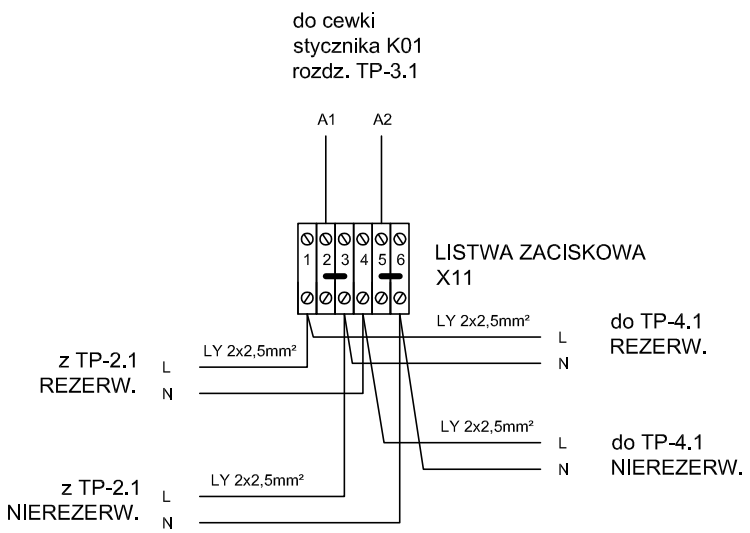

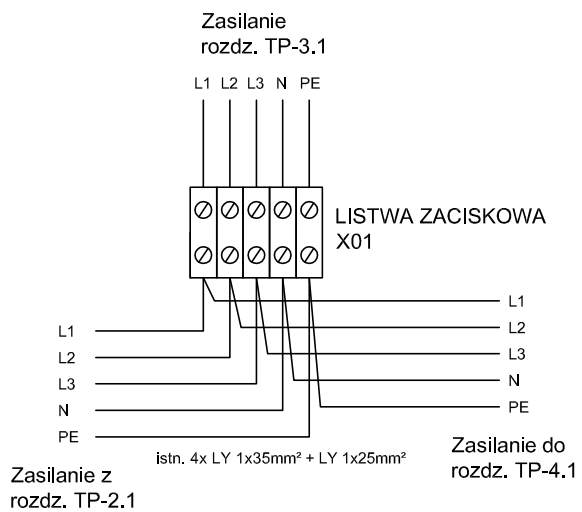

UWAGA!

Podłaczenie na listwie zgodnie z rysunkiem spowoduje wyłączenie rozdzielnicy podczas przełączenie na zasilanie rezerwowe. Zmiana mostków między 2-3 na 1-2 oraz z 5-6 na 4-5 oznacze, że rozdzielnice będzie zasilana z rezerwowego zasilania.
Tylko rozdzielnice wytypowane przez Inwestora mogą być zasilane podcza załaczenia rezerwy!

TN-S SAMOCZYNNE WYŁĄCZENIE ZASILANIA

NAZWA I ADRES INWESTYCJI	PRZEBUDOWY INSTALACJI ELEKTRYCZNEJ BUDYNKU ODDZIAŁU NARODOWEGO FUNDUSZU ZDROWIA PRZY UL. PODGÓRNEJ 9B W ZIELONEJ GÓRZE				
BIURO PROJEKTÓW	Mazel M.H.Mazurkiewicz	ZIELONA GÓRA ul. PIASKOWA 2A tel.068 32-38-720			
	RYSUNEK: SCHEMAT ROZDZIELNICY PIĘTROWEJ TP-3.1				SKALA: - : -
STADIUM PROJEKTU: PROJEKT BUDOWLANY	BRANŻA: ELEKTRYCZNA	FAZA PROJEKTU: P B	BRANŻA: E	CZĘŚĆ PROJ.: N F	NR RYSUNKU: 20

	IMIĘ I NAZWISKO	NR UPRAWNIEŃ	PODPIS I PIECZĄTKA	DATA
ASYSTENT PROJEKTANTA	mgr inż. Maciej Bielniak	-		01.2012
PROJEKTANT	mgr inż. Marek Kopeć	LBS/0008/ POOE/06		01.2012
SPRAWDZAJĄCY	mgr inż. Robert Szymański	52/94/Zg		01.2012

TP-3.2

Moc zainstalowana: Pz=22,0kW
Moc szczytowa: Ps=8,1kW

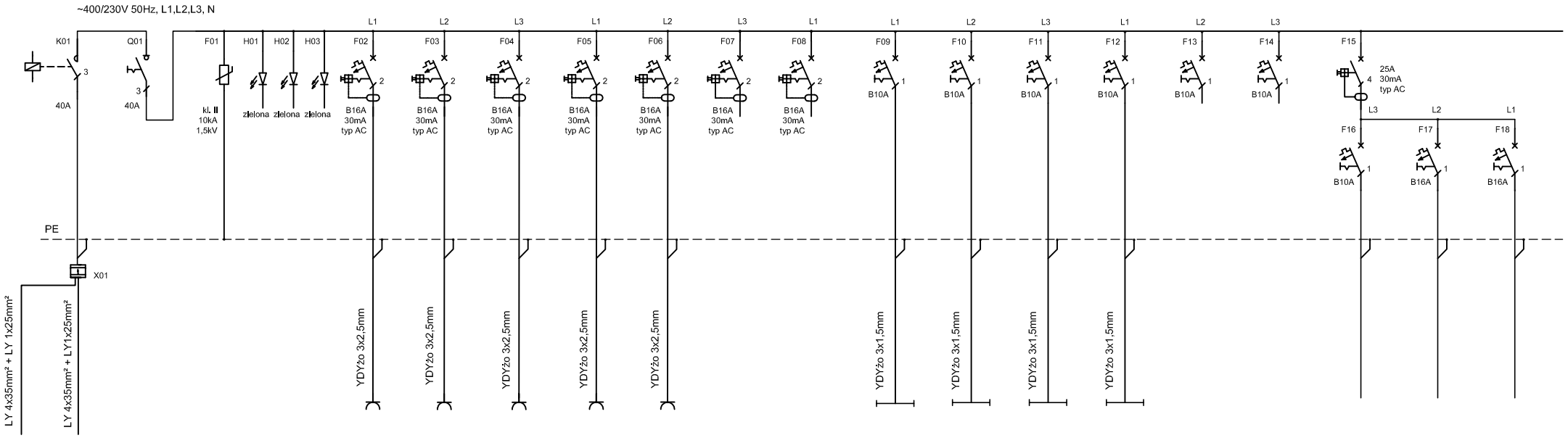

					1	2	3	4	5	6	7	8	9	10	11	12	13	14	15	16
zasilanie z TP-2.2	zasilanie do TP-4.2	Rozłącznik główny	Ochronnik przepięciowy	Wskaźniki obecności napięcia	Gniazda pom. 302, 303	Gniazda pom. 301A, 302	Gniazda pom. 303, 304	Gniazda pom. 301A, 301, korytarz		REZERWA	REZERWA	Obwód oświetlenia pom. 301, 301A, 302, 303, 304	Obwód oświetlenia pom. 301, 301A, 302, 303, 304	Obwód oświetlenia pom. 301, 301A, 302, 303, 304		REZERWA	REZERWA		REZERWA	REZERWA

Rozdzielnica podtynkowa
2x 4x 12 modułów
IP30, klasa izolacji II,
drzwi z blachy stalowej

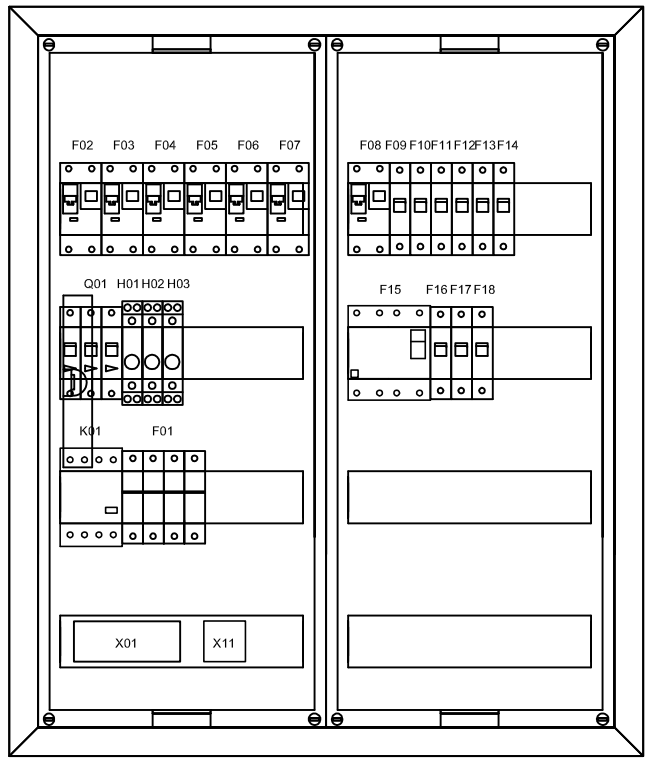

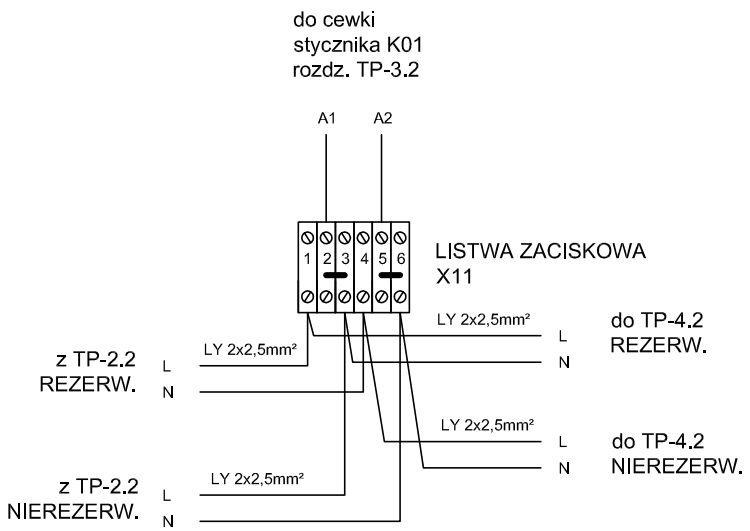

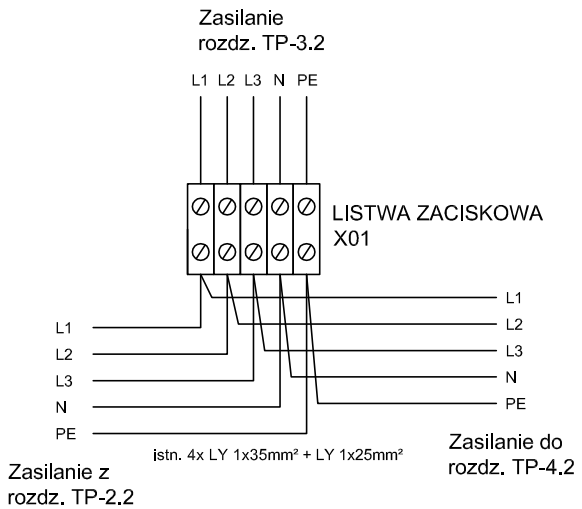

UWAGA!

Podłaczenie na listwie zgodnie z rysunkiem spowoduje wyłączenie rozdzielnicy podczas przełączenie na zasilanie rezerwowe. Zmiana mostków między 2-3 na 1-2 oraz z 5-6 na 4-5 oznacze, że rozdzielnica będzie zasilana z rezerwowego zasilania.
Tylko rozdzielnice wytypowane przez Inwestora mogą być zasilane podcza załaczenia rezerwy!

TN-S SAMOCZYNNE WYŁĄCZENIE ZASILANIA

NAZWA I ADRES INWESTYCJI	PRZEBUDOWY INSTALACJI ELEKTRYCZNEJ BUDYNKU ODDZIAŁU NARODOWEGO FUNDUSZU ZDROWIA PRZY UL. PODGÓRNEJ 9B W ZIELONEJ GÓRZE			
BIURO PROJEKTÓW	Mazel M.H.Mazelkiewicz spółka j.jawna	ZIELONA GÓRA ul. PIASKOWA 2A tel.068 32-38-720		
	RYSUNEK: SCHEMAT ROZDZIELNICY PIĘTROWEJ TP-3.2			SKALA: - : -
STADIUM PROJEKTU: PROJEKT BUDOWLANY	BRANŻA: ELEKTRYCZNA	FAZA PROJEKTU: P B	BRANŻA: E	CZĘŚĆ PROJ.: N F	NR RYSUNKU: - 21

	IMIĘ I NAZWISKO	NR UPRAWNIEŃ	PODPIS I PIECZĄTKA	DATA
ASYSTENT PROJEKTANTA	mgr inż. Maciej Bielniak	-		01.2012
PROJEKTANT	mgr inż. Marek Kopeć	LBS/0008/ POOE/06		01.2012
SPRAWDZAJĄCY	mgr inż. Robert Szymański	52/94/Zg		01.2012

TK-3

Moc zainstalowana: Pz=15,0kW
Moc szczytowa: Ps=4,7kW

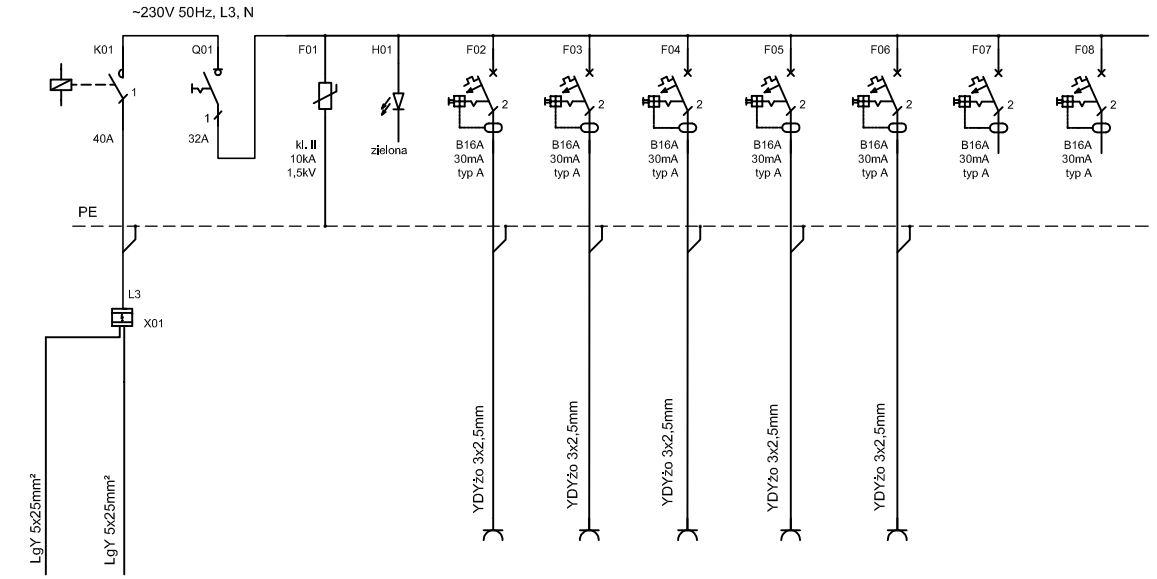

					1	2	3	4	5	6	7
zasilanie z TK-2	zasilanie do TK-4	Rozłącznik główny	Ochronnik przepięciowy	Wskaźnik obecności napięcia	Gniazda DATA pom. 301, 301A, 302, 303	Gniazda DATA pom. 305, 306, 309, 309A	Gniazda DATA pom. 305A, 305B	Gniazda DATA pom. 305	Gniazda DATA pom. 306, 307, 309A	REZERWA	REZERWA

Rozdzielnica podtynkowa
5x12 modułów
IP30, klasa izolacji II,
drzwi z blachy stalowej

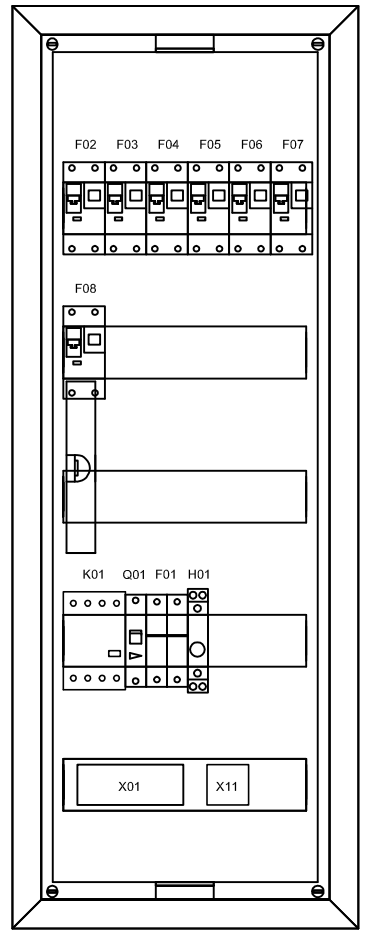

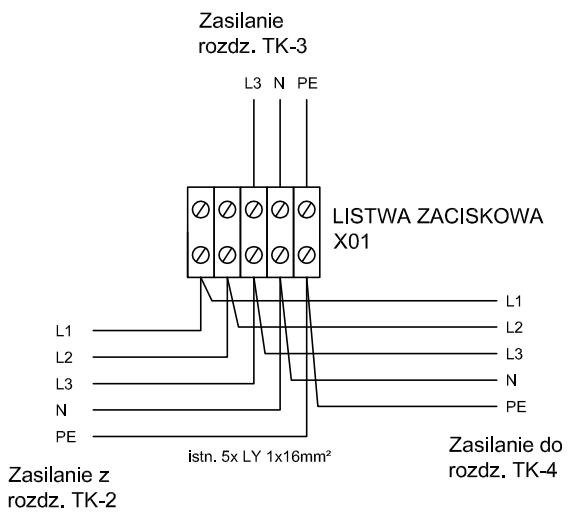

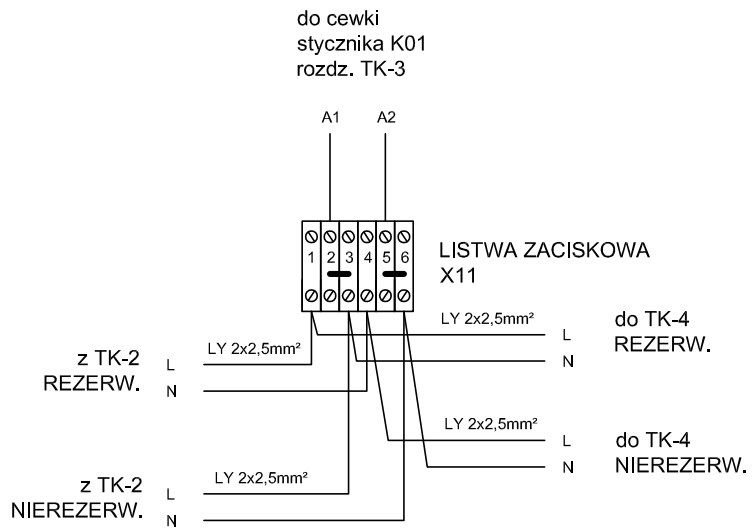

UWAGA!

Podłaczenie na listwie zgodnie z rysunkiem spowoduje wyłączenie rozdzielnicy podczas przełączenie na zasilanie rezerwowe. Zmiana mostków między 2-3 na 1-2 oraz z 5-6 na 4-5 oznacze, że rozdzielnica będzie zasilana z rezerwowego zasilania.
Tylko rozdzielnice wytypowane przez Inwestora mogą być zasilane podcza załaczenia rezerwy!

TN-S SAMOCZYNNE WYŁĄCZENIE ZASILANIA

NAZWA I ADRES INWESTYCJI	PRZEBUDOWY INSTALACJI ELEKTRYCZNEJ BUDYNKU ODDZIAŁU NARODOWEGO FUNDUSZU ZDROWIA PRZY UL. PODGÓRNEJ 9B W ZIELONEJ GÓRZE			
BIURO PROJEKTÓW	Mazel M.H.Mazurkiewicz SPÓŁKA JAWNA	ZIELONA GÓRA ul. PIASKOWA 2A tel.068 32-38-720		
	RYSUNEK: SCHEMAT ROZDZIELNICY KOMPUTEROWEJ TK-3			SKALA: - : -
STADIUM PROJEKTU: PROJEKT BUDOWLANY	BRANŻA: ELEKTRYCZNA	FAZA PROJEKTU: P B	BRANŻA: E N	CZĘŚĆ PROJ.: - NR RYSUNKU: 22

	IMIĘ I NAZWISKO	NR UPRAWNIEŃ	PODPIS I PIECZĄTKA	DATA
ASYSTENT PROJEKTANTA	mgr inż. Maciej Bielniak	-		01.2012
PROJEKTANT	mgr inż. Marek Kopeć	LBS/0008/ POOE/06		01.2012
SPRAWDZAJĄCY	mgr inż. Robert Szymański	52/94/Zg		01.2012

TP-4.1

Moc zainstalowana: Pz=24,0kW
Moc szczytowa: Ps=4,7kW

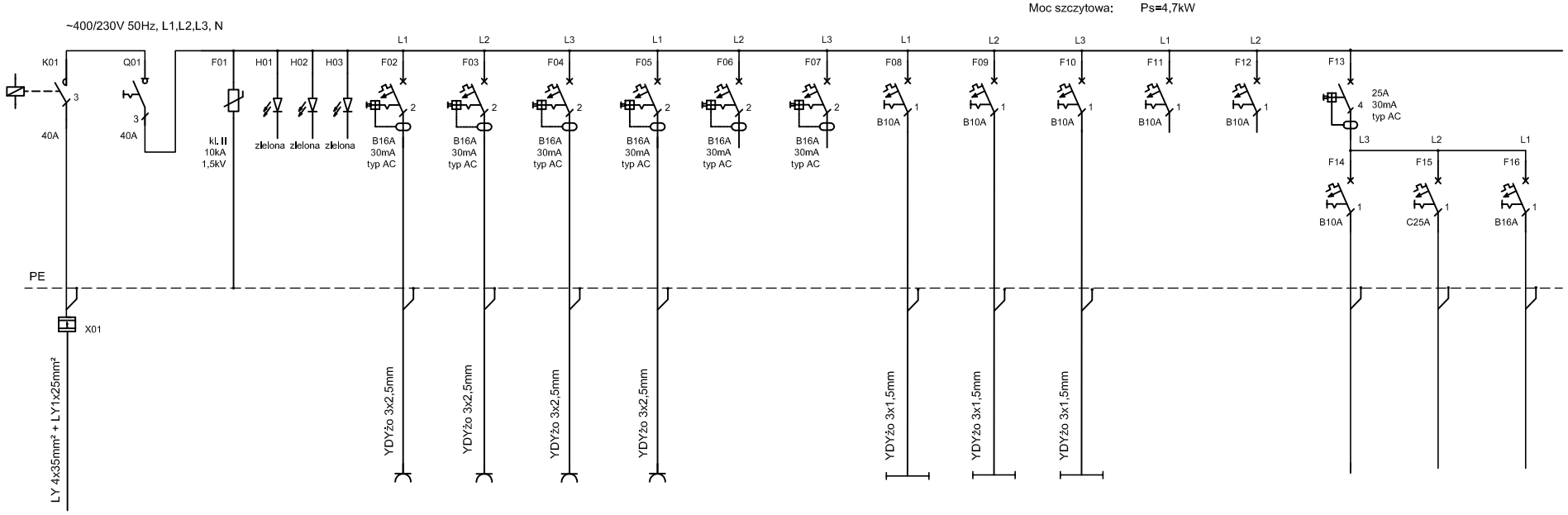

				1	2	3	4	5	6	7	8	9	10	11	12	13	14
zasilanie do TP-3.1	Rozłącznik główny	Ochronnik przepięciowy	Wskaźniki obecności napięcia	Gniazda pom. 408, 409	Gniazda pom. 410, 411, 412	Gniazda pom. 409, 409A, 411	Gniazda pom. 410, 413	REZERWA	REZERWA	Obwód oświetlenia pom. 408, 409, 409A, 411, 412, 410, 413	Obwód oświetlenia pom. 408, 409, 409A, 411, 412, 410, 413	Obwód oświetlenia pom. 408, 409, 409A, 411, 412, 410, 413	REZERWA	REZERWA	KLIMATYZATOR	KLIMATYZATOR	REZERWA

Rozdzielnica podtynkowa
2x 4x 12 modułów
IP30, klasa izolacji II,
drzwi z blachy stalowej

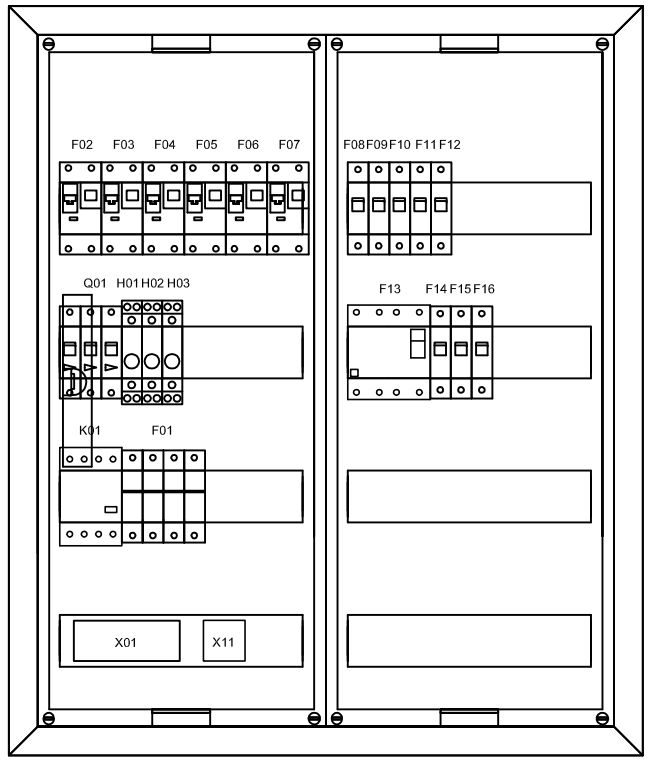

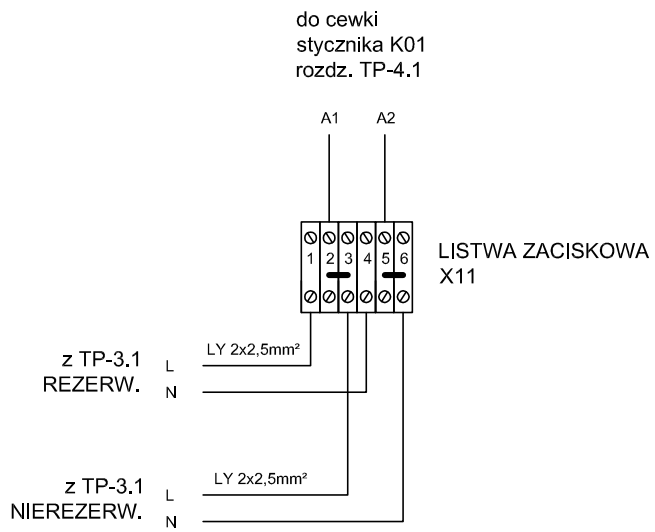

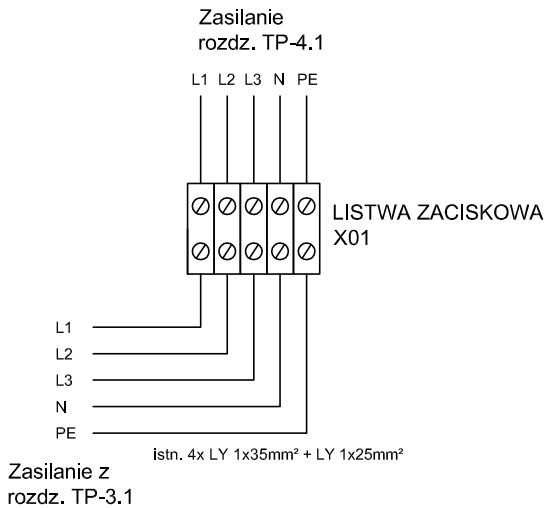

UWAGA!

Podłaczenie na listwie zgodnie z rysunkiem spowoduje wyłączenie rozdzielnicy podczas przełączenie na zasilanie rezerwowe. Zmiana mostków między 2-3 na 1-2 oraz z 5-6 na 4-5 oznacze, że rozdzielnica będzie zasilana z rezerwowego zasilania.
Tylko rozdzielnice wytypowane przez Inwestora mogą być zasilane podcza załaczenia rezerwy!

TN-S SAMOCZYNNE WYŁĄCZENIE ZASILANIA

NAZWA I ADRES INWESTYCJI	PRZEBUDOWY INSTALACJI ELEKTRYCZNEJ BUDYNKU ODDZIAŁU NARODOWEGO FUNDUSZU ZDROWIA PRZY UL. PODGÓRNEJ 9B W ZIELONEJ GÓRZE
BIURO PROJEKTÓW	Mazel M.H.Mazelkowicz ZIELONA GÓRA — ZIELONA GÓRA ul. PIASKOWA 2A tel.068 32-38-720
	RYSUNEK: SCHEMAT ROZDZIELNICY PIĘTROWEJ TP-4.1 — SKALA: - : -
STADIUM PROJEKTU: PROJEKT BUDOWLANY	BRANŻA: ELEKTRYCZNA — FAZA PROJEKTU: P — BRANŻA: B-E — CZĘŚĆ PROJ.: N — NR RYSUNKU: F - 23

	IMIĘ I NAZWISKO	NR UPRAWNIEŃ	PODPIS I PIECZĄTKA	DATA
ASYSTENT PROJEKTANTA	mgr inż. Maciej Bielniak	-		01.2012
PROJEKTANT	mgr inż. Marek Kopeć	LBS/0008/ POOE/06		01.2012
SPRAWDZAJĄCY	mgr inż. Robert Szymański	52/94/Zg		01.2012

TP-4.2

Moc zainstalowana: Pz=26,0kW
Moc szczytowa: Ps=7,0kW

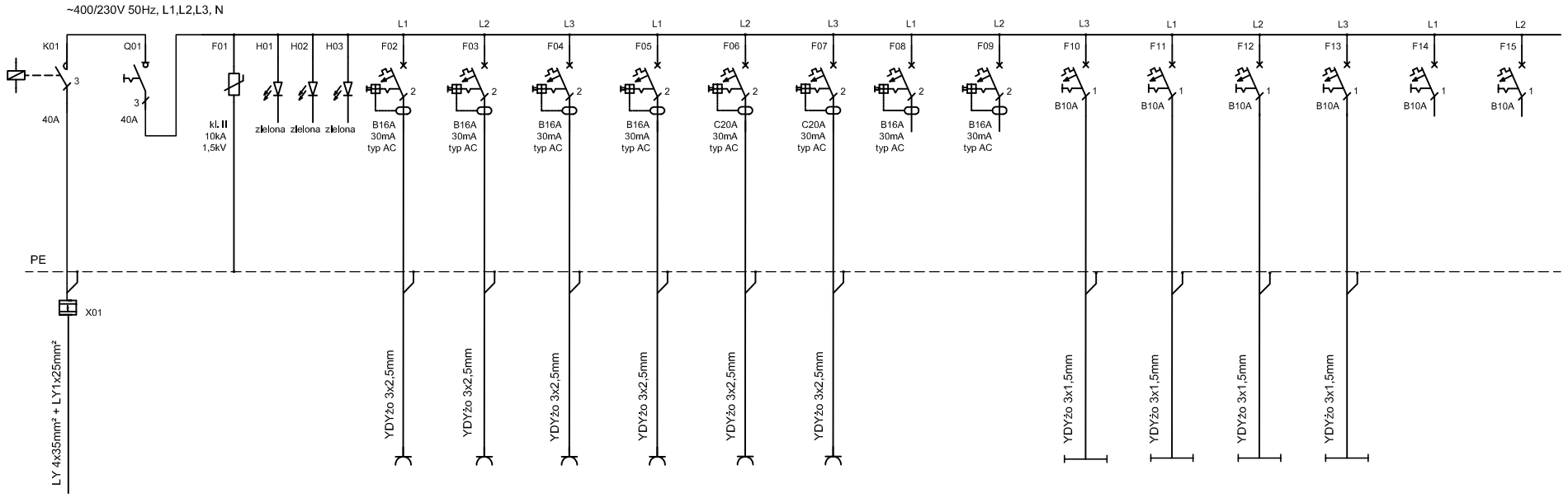

				1	2	3	4	5	6	7	8	9	10	11	12	13	14
zasilanie do TP-3.2	Rozłącznik główny	Ochronnik przepięciowy	Wskaźniki obecności napięcia	Gniazda pom. 406,407	Gniazda pom. 407	Gniazda pom. 401A, 401, 401B, korytarz	Gniazda pom.405, 406	Gniazda pom. 401B, 402, 403	Gniazda pom. WC	REZERWA	REZERWA	Obwód oświetlenia pom. 401A, 401, 401B, 402, 403, 404, 405, 406, 407, korytarz, WC, kuchnia, łazienka	Obwód oświetlenia pom. 401A, 401, 401B, 402, 403, 404, 405, 406, 407, korytarz, WC, kuchnia, łazienka	Obwód oświetlenia pom. 401A, 401, 401B, 402, 403, 404, 405, 406, 407, korytarz, WC, kuchnia, łazienka	Obwód oświetlenia pom. 401A, 401, 401B, 402, 403, 404, 405, 406, 407, korytarz, WC, kuchnia, łazienka	REZERWA	REZERWA

Rozdzielnica podtynkowa
2x 4x 12 modułów
IP30, klasa izolacji II,
drzwi z blachy stalowej

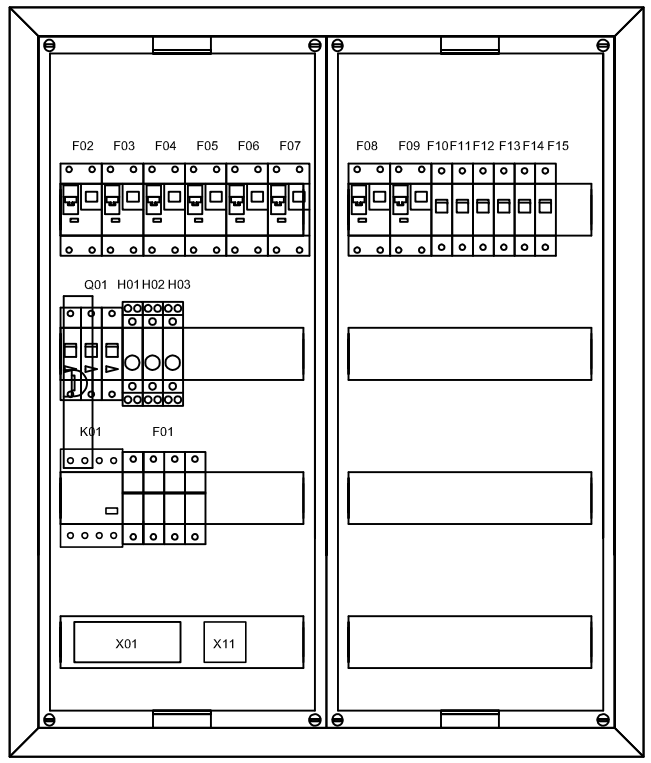

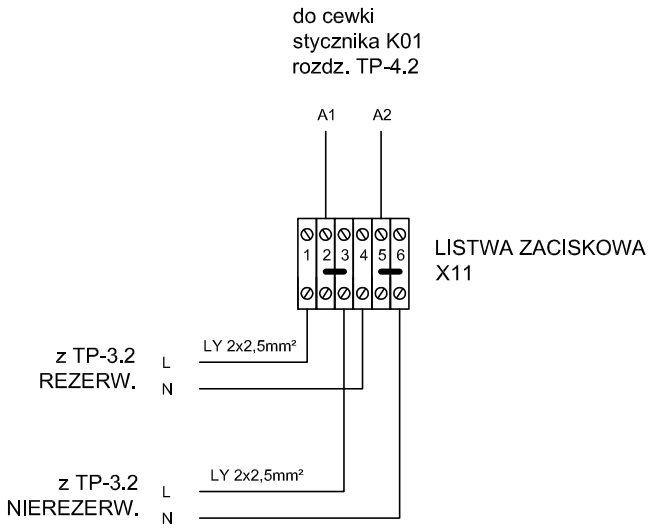

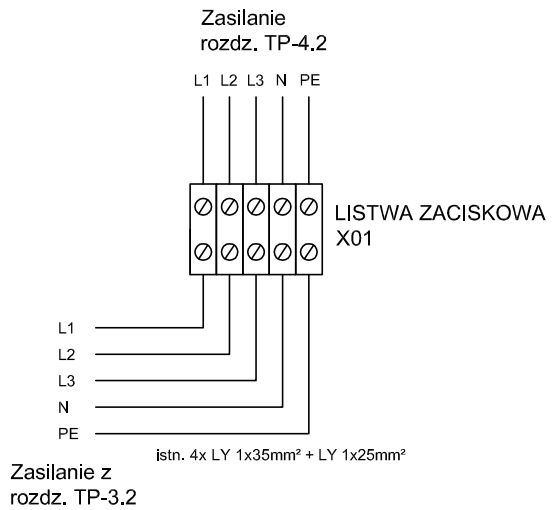

UWAGA!

Podłączenie na listwie zgodnie z rysunkiem spowoduje wyłączenie rozdzielnicy podczas przełączenia na zasilanie rezerwowe. Zmiana mostków między 2-3 na 1-2 oraz z 5-6 na 4-5 oznacze, że rozdzielnica będzie zasilana z rezerwowego zasilania.
Tylko rozdzielnice wytypowane przez Inwestora mogą być zasilane podczas załączenia rezerwy!

TN-S SAMOCZYNNE WYŁĄCZENIE ZASILANIA

NAZWA I ADRES INWESTYCJI	PRZEBUDOWY INSTALACJI ELEKTRYCZNEJ BUDYNKU ODDZIAŁU NARODOWEGO FUNDUSZU ZDROWIA PRZY UL. PODGÓRNEJ 9B W ZIELONEJ GÓRZE				
BIURO PROJEKTÓW	Mazel M.H.Mazelkiewicz	ZIELONA GÓRA ul. PIASKOWA 2A tel.068 32-38-720			
	RYSUNEK: SCHEMAT ROZDZIELNICY PIĘTROWEJ TP-4.2				SKALA: - : -
STADIUM PROJEKTU: PROJEKT BUDOWLANY	BRANŻA: ELEKTRYCZNA	FAZA PROJEKTU: P B	BRANŻA: E	CZĘŚĆ PROJ.: N F	NR RYSUNKU: - 24

	IMIĘ I NAZWISKO	NR UPRAWNIEŃ	PODPIS I PIECZĄTKA	DATA
ASYSTENT PROJEKTANTA	mgr inż. Maciej Bielniak	-		01.2012
PROJEKTANT	mgr inż. Marek Kopeć	LBS/0008/ POOE/06		01.2012
SPRAWDZAJĄCY	mgr inż. Robert Szymański	52/94/Zg		01.2012

TK-4

Moc zainstalowana: Pz=21,0kW
Moc szczytowa: Ps=4,8kW

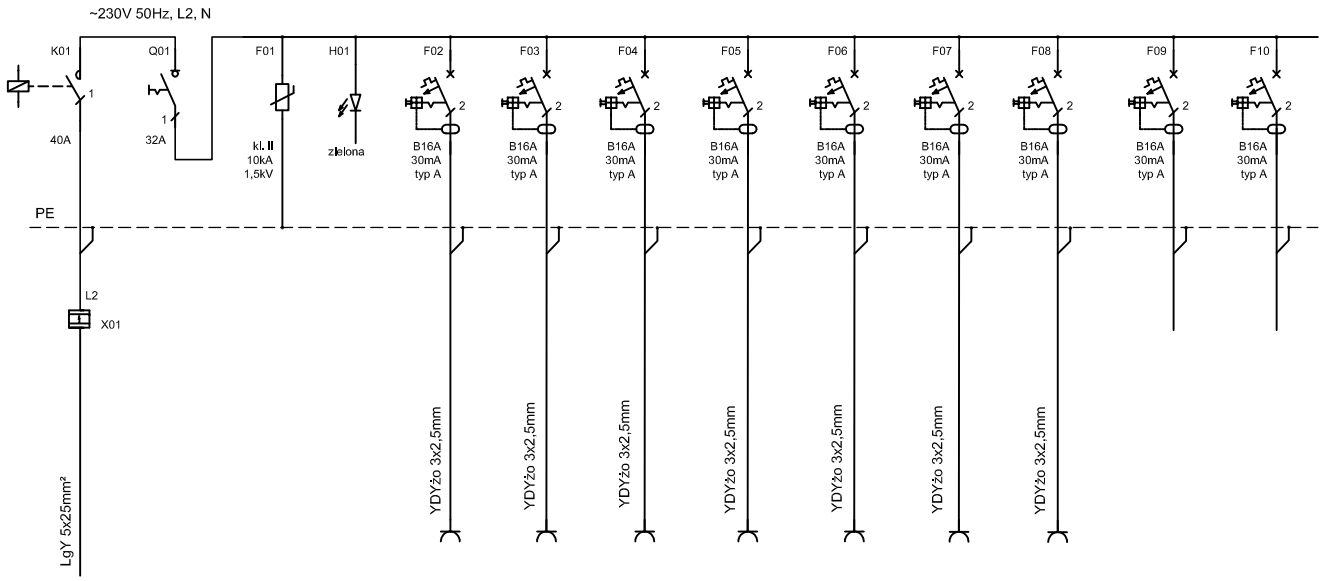

				1	2	3	4	5	6	7	8	9
zasilanie z TK-3	Rozłącznik główny	Ochronnik przepięciowy	Wskaźnik obecności napięcia	Szafa	Gniazda DATA pom. 402, 403, 405, 406	Gniazda DATA pom. 401,401A	Gniazda DATA pom. 401A, 401B, 402, 406	Gniazda DATA pom. 412, 408A, 408B	Gniazda DATA pom. 411, 410	Antena sat	REZERWA	REZERWA

Rozdzielnica podtynkowa
5x12 modułów
IP30, klasa izolacji II,
drzwi z blachy stalowej

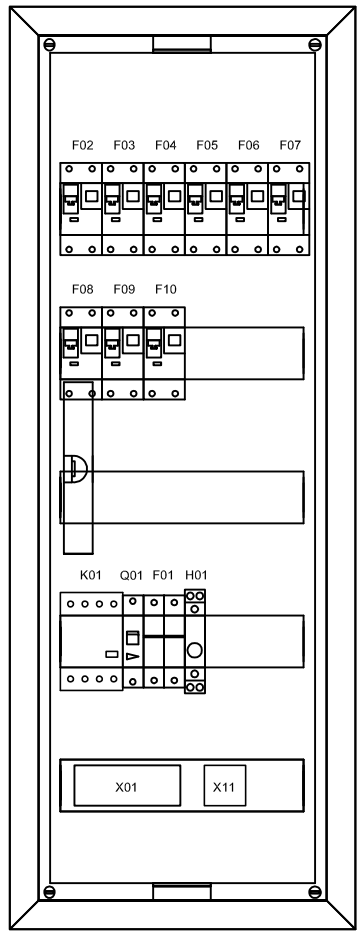

Zasilanie
rozdz. TK-4

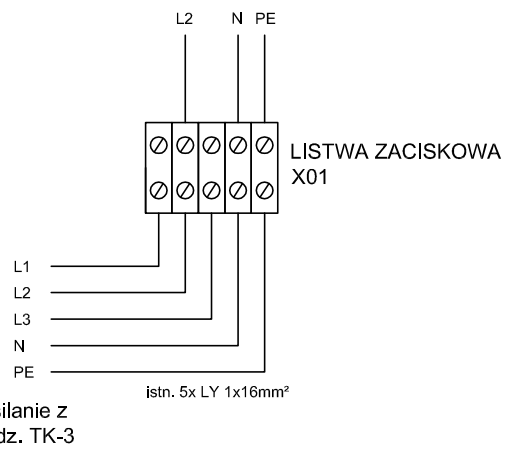

Zasilanie z
rozdz. TK-3

do cewki
stycznika K01
rozdz. TK-4

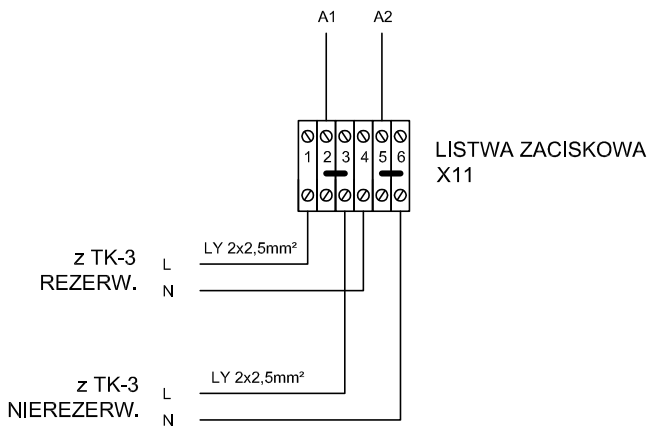

UWAGA!

Podlaczenie na listwie zgodnie z rysunkiem spowoduje wyłączenie rozdzielnicy podczas przełączenie na zasilanie rezerwowe. Zmiana mostków między 2-3 na 1-2 oraz z 5-6 na 4-5 oznacze, że rozdzielnica będzie zasilana z rezerwowego zasilania.
Tylko rozdzielnice wytypowane przez Inwestora mogą być zasilane podcza załaczenia rezerwy!

TN-S SAMOCZYNNE WYŁĄCZENIE ZASILANIA

NAZWA I ADRES INWESTYCJI	PRZEBUDOWY INSTALACJI ELEKTRYCZNEJ BUDYNKU ODDZIAŁU NARODOWEGO FUNDUSZU ZDROWIA PRZY UL. PODGÓRNEJ 9B W ZIELONEJ GÓRZE				
BIURO PROJEKTÓW	Mazel M.H.Mazurkiewicz SPÓŁKA JAWNA	ZIELONA GÓRA ul. PIASKOWA 2A tel.068 32-38-720			
	RYSUNEK: SCHEMAT ROZDZIELNICY KOMPUTEROWEJ TK-4				SKALA: - : -
STADIUM PROJEKTU: PROJEKT BUDOWLANY	BRANŻA: ELEKTRYCZNA	FAZA PROJEKTU: P B	BRANŻA: E	CZĘŚĆ PROJ.: N F	NR RYSUNKU: - 25

	IMIĘ I NAZWISKO	NR UPRAWNIEŃ	PODPIS I PIECZĄTKA	DATA
ASYSTENT PROJEKTANTA	mgr inż. Maciej Bielniak	-		01.2012
PROJEKTANT	mgr inż. Marek Kopeć	LBS/0008/ POOE/06		01.2012
SPRAWDZAJĄCY	mgr inż. Robert Szymański	52/94/Zg		01.2012

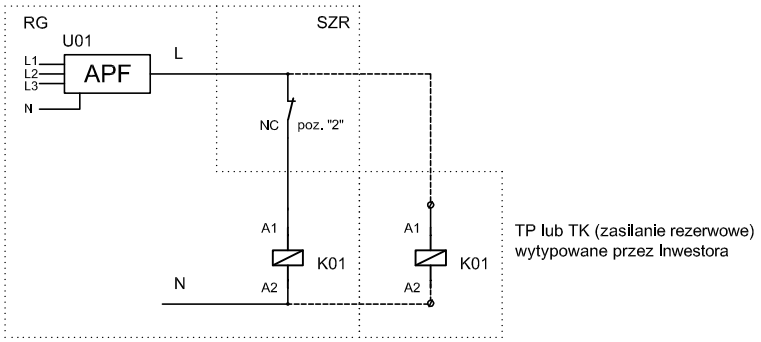

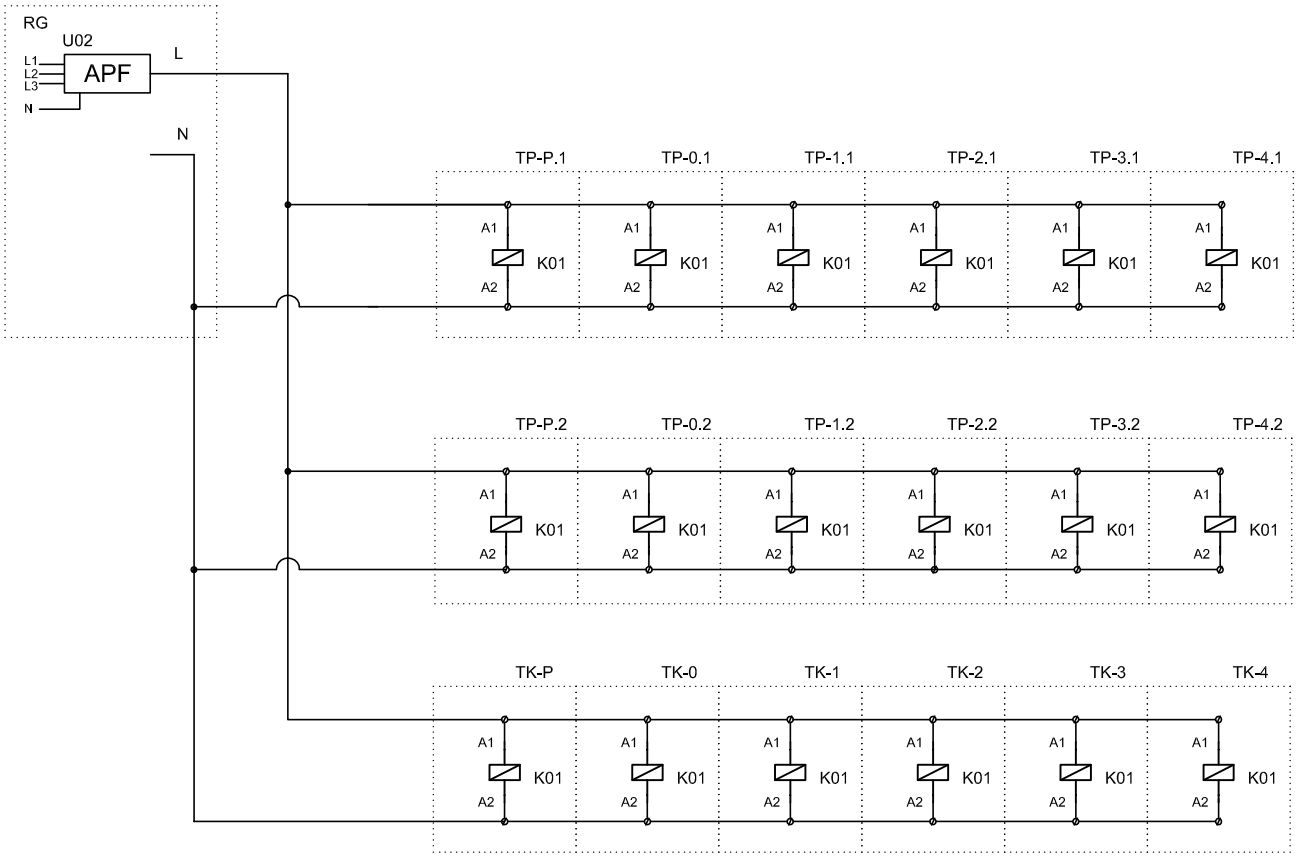

TN-S SAMOCZYNNE WYŁĄCZENIE ZASILANIA

NAZWA I ADRES INWESTYCJI	PRZEBUDOWY INSTALACJI ELEKTRYCZNEJ BUDYNKU ODDZIAŁU NARODOWEGO FUNDUSZU ZDROWIA PRZY UL. PODGÓRNEJ 9B W ZIELONEJ GÓRZE				
BIURO PROJEKTÓW	Mazel M.H.Mazurkiewicz spółka z o.o.o.	ZIELONA GÓRA ul. PIASKOWA 2A tel.068 32-38-720			
	RYSUNEK: OBWÓD STEROWNICZY SAMOCZYNNEGO ODCIĄŻENIA PODCZAS ZAŁĄCZENIA ZASILANIA REZERWOWEGO				SKALA: - : -
STADIUM PROJEKTU: PROJEKT BUDOWLANY	BRANŻA: ELEKTRYCZNA	FAZA PROJEKTU: P B	BRANŻA: E	CZĘŚĆ PROJ.: N F	NR RYSUNKU: 26

	IMIĘ I NAZWISKO	NR UPRAWNIEŃ	PODPIS I PIECZĄTKA	DATA
ASYSTENT PROJEKTANTA	mgr inż. Maciej Bielniak	-		01.2012
PROJEKTANT	mgr inż. Marek Kopeć	LBS/0008/ POOE/06		01.2012
SPRAWDZAJĄCY	mgr inż. Robert Szymański	52/94/Zg		01.2012